KENTATSU

Каталог вентиляционного оборудования

Компактные вентиляционные установки

2024

kentatsurussia.ru

Вернуться к содержанию

КОМПАКТ

Компактные приточные установки

Компактные вентиляционные установки являются типовым оборудованием со стандартным набором элементов.
Для выбора оборудования не требуется программа подбора, автоматика входит в состав агрегата. Монтаж не представляет особой сложности. Установки имеют эстетичный внешний вид, в них предоставлен удобный доступ ко всем составным узлам и элементам.

ЛИНЕЙКА ОБОРУДОВАНИЯ

МОДЕЛЬНЫЙ РЯД	Э/МЭ, В/МВ, МЕД Э, МЕД В	ПР Э, ПР Г Э (NEW)	РР В, РР Э	М/В
Описание	Приточные установки с водяным или электрическим нагревателем	Приточно-вытяжные установки с пластинчатым рекуператором	Приточно-вытяжные установки с роторным рекуператором	Вытяжные установки
Номинальная производительность	500-13 000 м³/ч	700-1100 м³/ч	1 200-10 000 м³/ч	500-12 500 м³/ч
Количество типоразмеров	10	4	10	10
Фото				
Срок производства	35 рабочих дней	45 рабочих дней		45 рабочих дней
Гарантия на оборудование и автоматику	3 года			
Комплектующие	Все основные узлы и элементы европейского производства			
Тип конструкции	Бескаркасная конструкция. Вся линейка – моноблоки. Пластинчатый или роторный рекуператор. Материал – металл.			
Материал теплоизоляции	Базальтовая минеральная вата			
Толщина панелей	30 мм	30 мм	50 мм	30 мм
Гигиеническое (медицинское) исполнение	Да	Нет	Да	Да

ОТЛИЧИТЕЛЬНЫЕ ОСОБЕННОСТИ

- Компактные установки Kentatsu Компакт **изготавливаются по бескаркасной технологии**, благодаря этому достигается высокая прочность и герметичность конструкции. Порошковая окраска корпуса с повышенной стойкостью к повреждениям позволяет использовать установку при открытом монтаже.
- **Высокая эффективность** применяемых в установках EC-двигателей (КПД до 92%) снижает затраты на электроэнергию до 30% и увеличивает ресурс работы двигателей до 80 000 часов.
- **Низкий уровень шума** обусловлен отсутствием несущего каркаса и использованием качественных теплозвукоизоляционных материалов из базальтовой минеральной ваты.
- В компактных установках **используются высокоэффективные пластинчатые и роторные рекуператоры**, проволочные электрические нагреватели, водяные нагреватели с температурой теплоносителя от 65 до 115 °С.
- В стандартный комплект поставки входят: контроллер, пульт управления, все необходимые датчики (канальный датчик температуры, датчик контроля температуры обратной воды, воздушный термостат защиты от замерзания, дифференциальное реле перепада давления воздуха) и монтажные кронштейны.
- Для удобства транспортировки и монтажа мощные установки имеют блочную конструкцию.

Производство

Вернуться к содержанию

Завод-изготовитель имеет свои производственные мощности, оснащенные современным оборудованием известных мировых производителей. На сегодняшний день общая площадь завода составляет 2 700 м^2 . В производственный комплекс, расположенный в Московской области, входит:

"Инженерно-конструкторский отдел" - Инженерный состав конструкторского отдела осуществляет постоянную деятельность по разработке и внедрению инновационных технических решений, направленных на совершенствование продукта и создание новых модельных единиц.

- Линия обработки металла - Современное оборудование линии обработки металла российских производителей в совокупности с полной автоматизацией процессов, позволяют достичь высокого качества изготавливаемых деталей, узлов и агрегатов.
- Линия покраски - Автоматизированная система линии покраски корпусных деталей и применение порошковой краски, с повышенными показателями устойчивости к механическим воздействиям, позволяют добиться высокой антикорозийности и качества покрытия оборудования.
- Линия сборки - Благодаря высококвалифицированным специалистам и применению пневматического, высокоточного набора инструментов линии сборки, достигаются минимальные сроки производственного цикла с неизменным качеством.
- Отдел технического контроля - Отдел технического контроля, оборудованный всеми средствами диагностики и автоматического контроля основных показателей продукта, гарантирует получение потребителем проверенного и исправного оборудования. Работоспособность автоматики подвергается дополнительной проверке на стадии выпуска продукции специалистами технического контроля.

ЭКОЛОГИЯ - Производственные процессы на заводе соответствуют высоким стандартам экологичного производства и требованиям экологического законодательства Российской Федерации. На заводе реализуется система энергоэффективного менеджмента, ежегодно завод проходит сертификацию.

Компоненты

ЕС-вентиляторы

Компактные приточные установки Kentatsu Компакт предназначены для обслуживания помещений самого разного назначения - от небольшой квартиры до производственного помещения площадью более 1000 м^2.

Используемые в установках ЕС-двигатели — синхронные двигатели на постоянных магнитах, обладающие рядом достоинств:

- Двигатель лишен тепловых потерь.
- При регулировании скорости вращения двигатель не теряет мощность.
- Низкие показатели перегрева электродвигателя в условиях перегрузки.
- Высокая надежность и возможность непрерывной эксплуатации более 80 000 часов.
- КПД двигателя увеличен до 90%, а экономия электроэнергии составляет 40% в сравнении с обычными АС- двигателями.
- Встроенный стабилизатор входного напряжения дает неизменные выходные показатели при скачущем напряжении питающей сети.

Высокоэффективные роторные рекуператоры

В установках используются рекуператоры фирмы Шегран – одного из лидеров в производстве данного вида теплообменников. Роторный рекуператор можно использовать как для рекуперации (возврата) тепла в холодный период с эффективностью 90%, так и рекуперации холода в теплый период, что снижает потребление тепловой энергии отопления и электропотребление системы кондиционирования

Нагреватели

В приточных установках Kentatsu Компакт установлены современные проволочные электрические нагреватели (ПЭН), которые практически пожаробезопасны, т.к. время нагрева и охлаждения составляет менее 10 сек.

Отличительными особенностями данного типа нагревателей являются:

- малая толщина и вес
- отсутствие инерции при нагреве и охлаждении
- равномерность нагрева поверхности
- автоматическое регулирование при нагреве
- простой, быстрый и надежный монтаж
- долговечность и надежность
- экологическая чистота

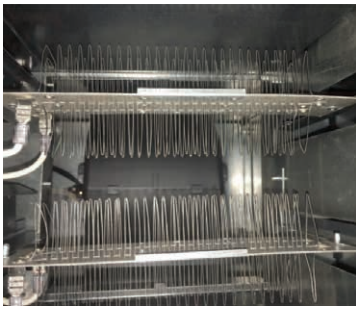

Водяные нагреватели, используемые в установках, проходят тщательный контроль качества. Возможно использование теплоносителя с температурой на входе в нагреватель от 65 до 115°С

Вернуться к содержанию

Простота монтажа и обслуживания

Конструктивная универсальность приточных установок позволяет производить их монтаж в любом положении (подвесном, напольном или настенном) с организацией зоны доступа для обслуживания с любой стороны (при необходимости приточная установка переворачивается, тем самым меняется сторона обслуживания и сторона доступа к блоку автоматики). Съемные люки обеспечивают легкий доступ ко всем функциональным узлам приточной установки, что облегчает сервисное обслуживание установок.

Контроль качества

Все комплектующие проходят многоступенчатый контроль качества.
Проверка на этапе приемки, тестовые испытания в процессе сборки и окончательная проверка готового изделия, проверка характеристик готовых изделий на соответствие заявленным характеристикам, работа при низких температурах и уровень шума.

Качество и безопасность

Изоляция корпуса

Корпус вентиляционных установок Kentatsu Компакт представляет собой бескаркасную моноблочную конструкцию. Толщина стенок составляет 30 или 50 мм, что позволяет снизить теплопотери установки и расход энергоносителя, а также обеспечивает практически бесшумную работу оборудования.
В качестве изоляции используются высококачественные негорючие минераловатные плиты на основе базальта, которые обладают рядом преимуществ:

- Экологичность и легкость.
- Долговечность - такой материал служит до 25 лет.
- Волокнистая структура минераловатной плиты делает ее хорошим звукоизолятором.
- Высокая прочность материала гарантирует отсутствие деформации даже при больших нагрузках.
- Низкое влагопоглощение – менее 1,5% - не позволяет распространяться плесени и различным вредителям.
- Минераловатные плиты на основе базальта – абсолютно негорючий материал. Он выдерживает воздействие температуры в тысячу градусов в течение двух часов.

Современные системы управления

Датчики

В комплект поставки и стоимость установки входит необходимый набор датчиков: датчик температуры канальный, датчик температуры обратной воды (для установок с водяным нагревом), датчик давления и капиллярный термостат (для установок с водяным нагревом).
В панели управления установлен комнатный датчик температуры.
При необходимости возможна поставка дополнительных датчиков (CO2, влажности и т.д.).

Встроенная система автоматики

Интегрированный в установку, подключенный и настроенный модуль управления, гарантирует надежное бесперебойное функционирование вентиляционной системы. Контроль работы установки осуществляется единой системой управления, с помощью вынесенного малогабаритного пульта с цветным сенсорным дисплеем, благодаря которому возможно осуществление следующих функций:

- Установка температуры воздуха
- Изменение скорости вращения вентилятора (диапазон 0%-100% с шагом 10%)
- Таймер на включение и выключения установки по ежедневному и недельному графику
- Мониторинг параметров системы (температуры, скорости вращения вентилятора, режим работы)
- Автоматическое поддержание заданных параметров при изменении параметров наружного воздуха
- Возможность подключения дополнительных комплектующих (ККБ, испарителей, датчиков CO_2, приводов заслонок и т.д.)
- Поддержка диспетчеризации по протоколу Modbus.
- Управление производительностью установки по датчику CO_2 и датчику влажности.

Вернуться к содержанию

КОМПАКТ ПР

Компактные приточно-вытяжные установки с пластинчатым рекуператором

КОМПАКТ ПР Э 07-2/25

- Мощность электронагревателя
- Номинальная производительность по воздуху х100 м³/ч
- Тип нагревателя: Э - электрический;
- ПР - Установка с пластинчатым рекуператором
- Компактные установки KENTATSU

500–700 м³/ч

Конструктивные особенности

Установки Kentatsu КОМПАКТ серии ПР спроектированы в стандартном для компактных типоразмеров исполнении и комплектуются пластинчатыми рекуператорами. Встроенная система автоматики позволяет избежать как полного, так и частичного обледенения пластин рекуператора, обеспечивая максимальную эффективность установок в зимний период. Данный тип вентиляционных установок разработан для монтажа в частных домах, офисах, кафе, ресторанах.

Ключевые преимущества

- Энергоэффективность класса А++.
- Встроенная автоматика.
- Выносной пульт управления.
- Легкий монтаж.
- Шумоизоляция корпуса.
- Пластинчатый рекуператор.

Корпус

- Бескаркасная технология.
- Порошковая покраска.
- Толщина звукоизоляционных панелей 30 мм.
- Монтаж в вертикальном положении.
- Качество изготовления корпуса позволяет использовать открытый монтаж.
- Легкий доступ к основным узлам.

Фильтр

- Конструкция корпуса позволяет с легкостью заменить фильтр в случае его загрязнения. По умолчанию установлен фильтр G4.

Вентилятор

- КПД двигателя до 90%.
- Экономия электроэнергии до 30% по сравнению с обычными асинхронными двигателями.
- Плавное регулирование скорости в диапазоне от 0 до 100%.
- Отсутствие пусковых токов и наводок на электрическую сеть.
- Ресурс непрерывной работы до 80 000 часов.
- Минимальный уровень шума.

Вернуться к содержанию

КОМПАКТ ПР Э 07

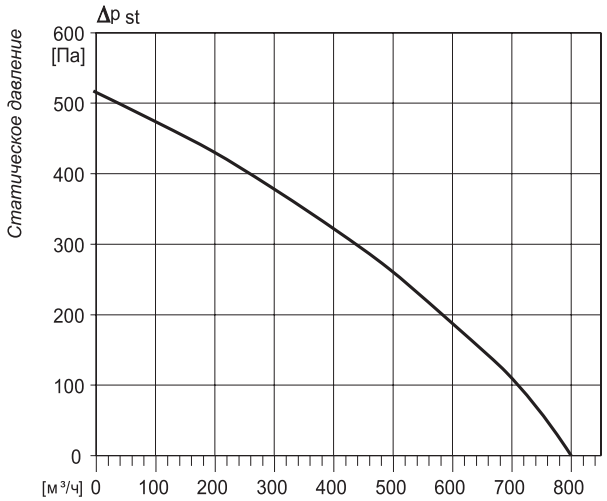

* Указан максимальный напор при минимальном расходе воздуха 10 м³/ч.

Габаритные размеры

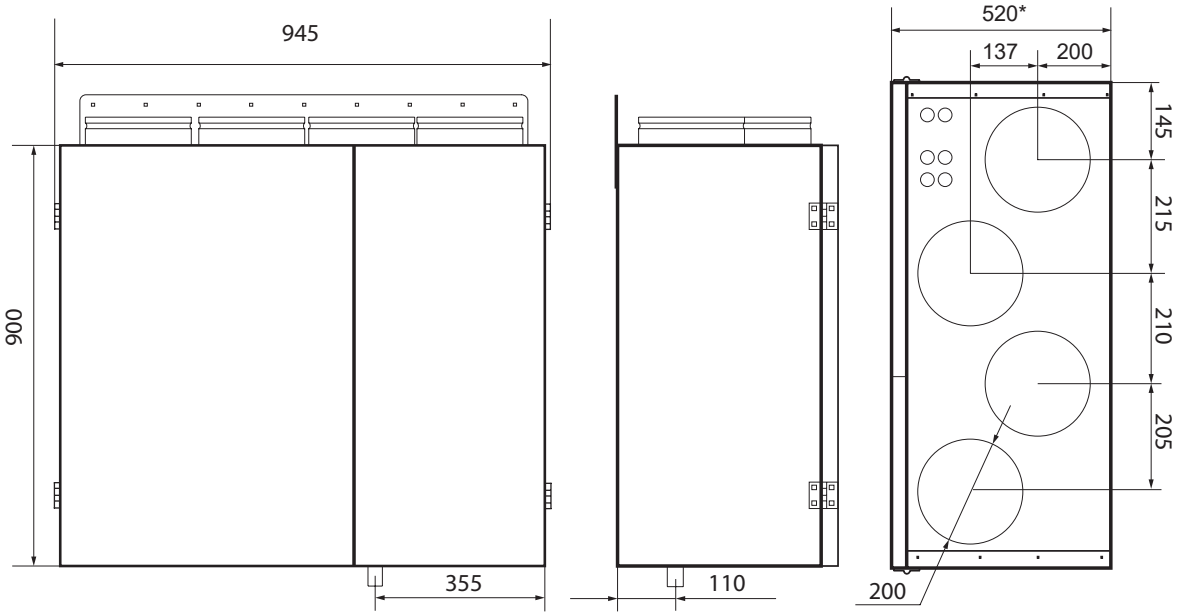

Модель	Номинальная производительность	Параметры электрической сети	Ток макс, А	Мощность нагревателей		Суммарная мощность всех эл. нагревателей номинальная, кВт	Вес	Присоединительные размеры	Габариты
				преднагрев	догрев				
Установка с вертикальным выходом и электрическим нагревателем									
Компакт ПР Э 07-3,5	700	1ф, 220В/50Гц	19,6	1,25	2,25	3,5	99	200	945-900-520
Компакт ПР Э 07-4,8	700		25,6	2,5	2,25	4,75			
Компакт ПР Э 07-6	700		31,5	3,75	2,25	6			