KENTATSU

DK25-03.02.21

24.03.25

НИЗКОТЕМПЕРАТУРНЫЙ КОМПЛЕКТ ПРЕЦИЗИОННЫХ КОНДИЦИОНЕРОВ ФРЕОНОВОГО ТИПА (ДО -40 °С)

ИНСТРУКЦИЯ ПО МОНТАЖУ И ЭКСПЛУАТАЦИИ

СОДЕРЖАНИЕ

Часть 1: Внешний вид низкотемпературных комплектов 4

Часть 2: Схема устройства низкотемпературных комплектов 5

Часть 3: Схема системы с низкотемпературным комплектом 5

- Установка низкотемпературного комплекта внутри помещения (рекомендуется) 5
- Установка низкотемпературного комплекта на улице 6

Часть 4: Диаметр трубопроводов, эвакуация хладагента, заправка хладагента и заправка дополнительного количества масла 7

- Диаметр трубопроводов системы с низкотемпературными компонентами 7
- Вакуумирование 8
- Заправка хладагентом 13
- Дозаправка масла 13

УВАЖАЕМЫЙ ПОЛЬЗОВАТЕЛЬ!

Благодарим за приобретение прецизионного кондиционера производства KENTATSU. Настоящая инструкция относится к устройствам, оборудованным низкотемпературными комплектами.

Наша продукция тщательно проверяется и испытывается перед поставкой с завода. Однако для обеспечения безопасности, надежности и долговечности изделия необходимо изучить настоящие инструкции и изучить основные особенности и технические характеристики устройства до начала его эксплуатации.

Положения и условия настоящей инструкции относятся к прецизионным кондиционерам и обязательны к прочтению всеми операторами таких устройств и их вспомогательного оборудования.

При монтаже и эксплуатации кондиционера необходимо соблюдать действующие нормативы и правила.

В случае, если правила настоящей инструкции отличаются от местных законов и нормативов (в особенности, связанных с безопасностью), следует придерживаться правил с более строгими требованиями безопасности.

В обязанности оператора входит обеспечение безопасных условий эксплуатации устройства и обеспечение выполнения технического обслуживания при обнаружении неисправности.

ЧАСТЬ 1: ВНЕШНИЙ ВИД НИЗКОТЕМПЕРАТУРНЫХ КОМПЛЕКТОВ

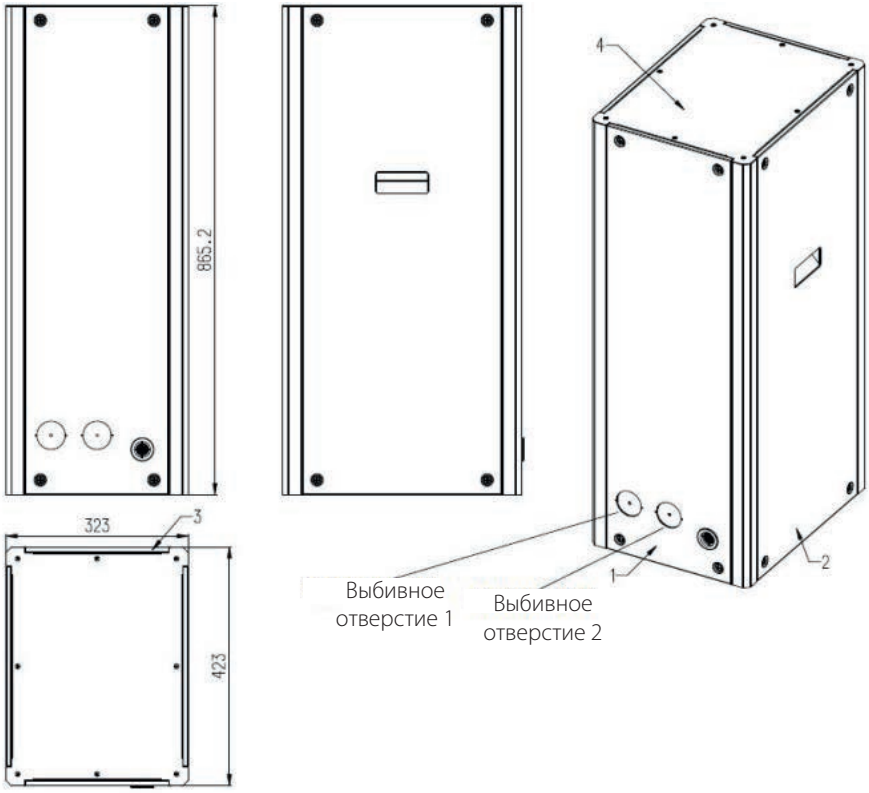

ЧАСТЬ 2: СХЕМА УСТРОЙСТВА НИЗКОТЕМПЕРАТУРНЫХ КОМПЛЕТОВ

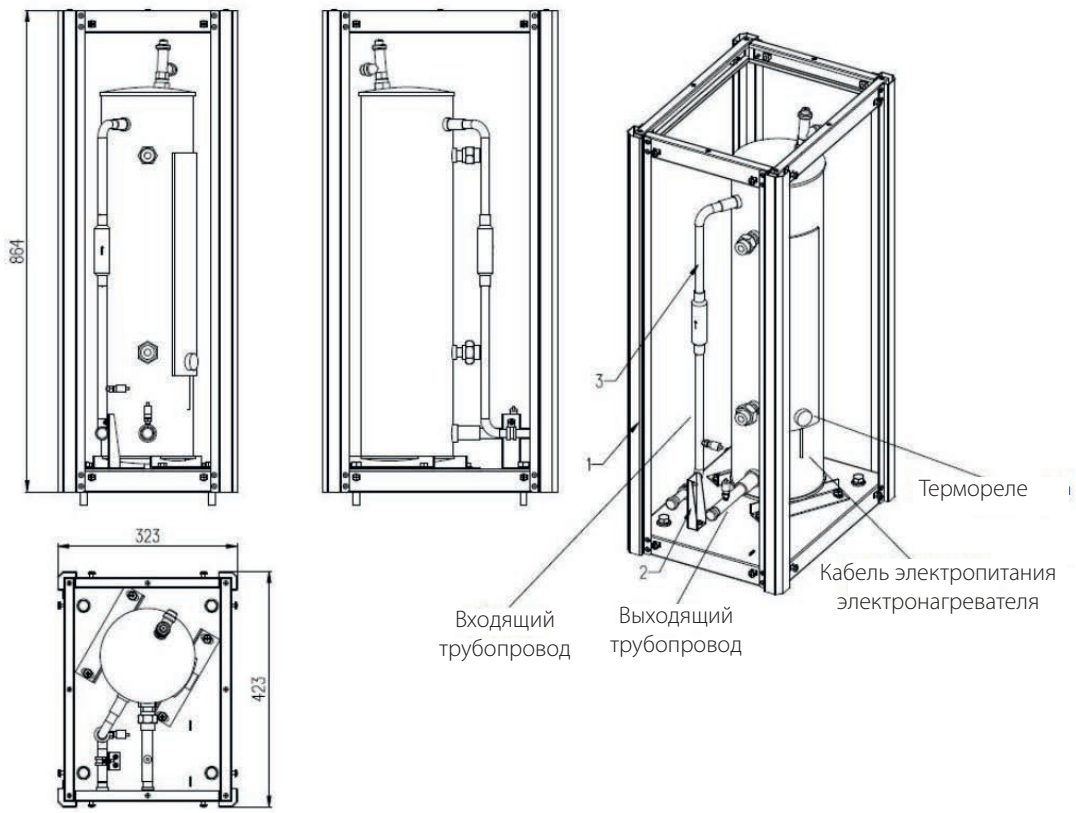

ЧАСТЬ 3: СХЕМА СИСТЕМЫ С НИЗКОТЕМПЕРАТУРНЫМ КОМПЛЕКТОМ

Установка низкотемпературного комплекта внутри помещения (рекомендуется)

Рекомендуется устанавливать низкотемпературный комплект со стороны внутреннего блока, на той же высоте, что и сам внутренний блок. Нижняя точка комплекта должна находиться на той же высоте или несколько выше нижней точки внутреннего блока. Комплект следует устанавливать как можно ближе к внутреннему блоку.

Электропитание: 220 В от электросети здания.

ВНИМАНИЕ:

- Если наружный блок установлен на 5 метров ниже внутреннего, низкотемпературный комплект должен быть установлен внутри помещения.

Установка низкотемпературного комплекта на улице

Если низкотемпературный комплект устанавливается на улице, расстояние между ним и наружным блоком должно составлять 0,5-2 м. При этом низкотемпературный комплект устанавливается на той же высоте, что и наружный блок или немного ниже.

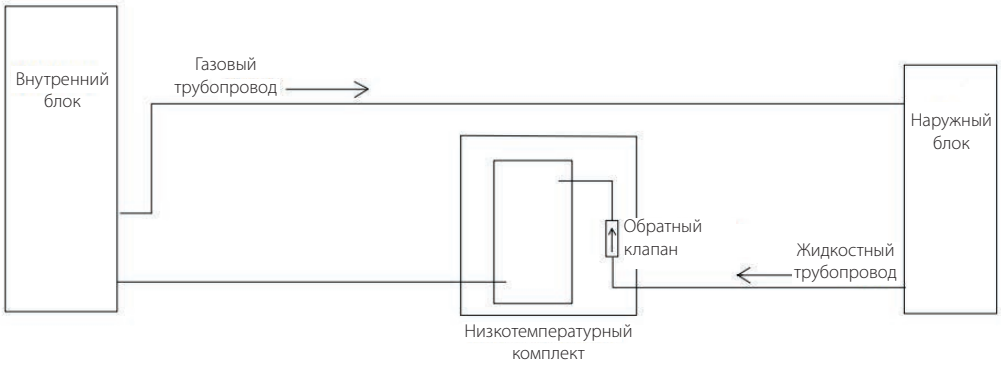

На иллюстрации ниже показаны электроподключения низкотемпературного комплекта при наружной установке (в комплект входит электронагреватель). См. электрическую схему, прилагаемую к устройству. Кабели должны быть защищены кабель-каналами длиной не менее 3 м. Если кабель слишком длинный, воспользуйтесь стяжками, чтобы закрепить излишки кабеля внутри низкотемпературного комплекта.

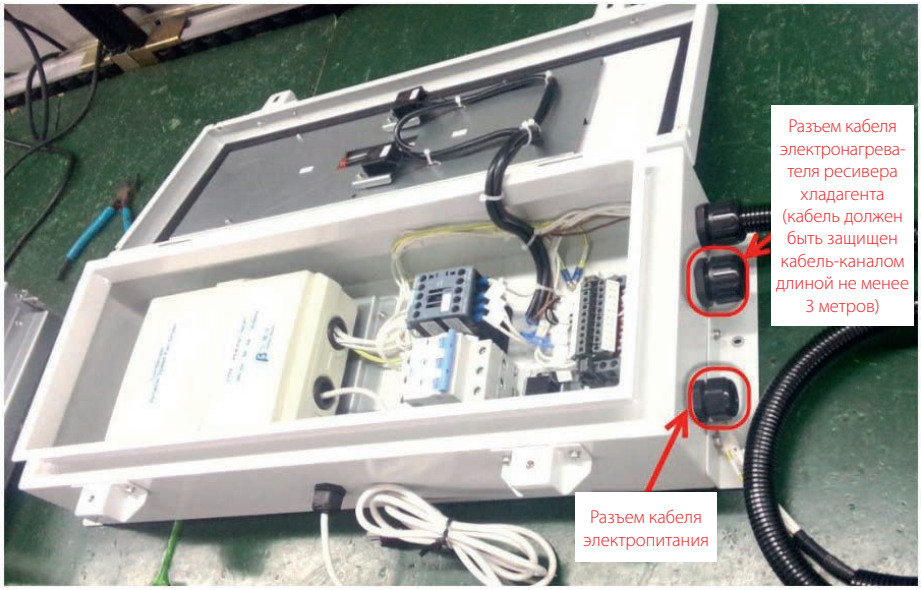

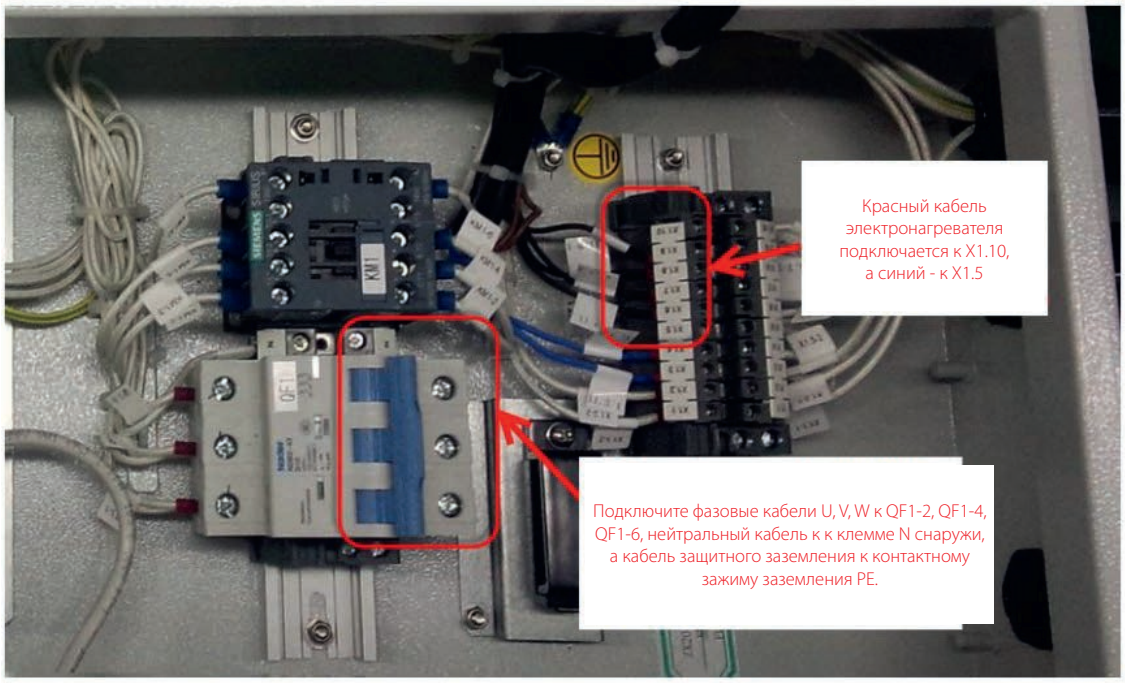

ЧАСТЬ 4: ДИАМЕТР ТРУБОПРОВОДОВ, ЭВАКУАЦИЯ ХЛАДАГЕНТА, ЗАПРАВКА ХЛАДАГЕНТА И ЗАПРАВКА ДОПОЛНИТЕЛЬНОГО КОЛИЧЕСТВА МАСЛА

Диаметр трубопроводов системы с низкотемпературными компонентами

Низкотемпературный модуль имеет входной и выходной соединительные патрубки диаметром 16 мм. Диаметр соединительного трубопровода должен соответствовать требованиям инструкции по монтажу и эксплуатации устройства.

Если используется жидкостный трубопровод диаметром 16 мм, при его присоединении к низкотемпературному комплекту не требуется развальцовка или сужение.

Например, если используется жидкостный трубопровод диаметром 19 мм, для присоединения к низкотемпературному комплекту потребуется развальцовка.

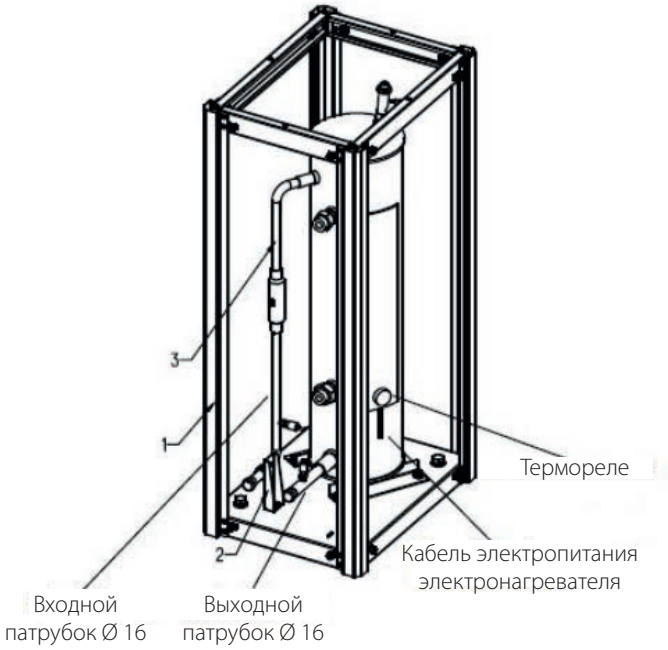

KENTATSU

Вакуумирование

Модели шкафного типа

Модели внутренних блоков шкафного типа подразделяются по виду дросселирующего устройства на модели с терморегулирующим вентилем (ТРВ) и на модели с электронным расширительным вентилем (ЭРВ). Во всех случаях для вакуумирования следует использовать сервисные штуцеры на всасывающем, нагнетательном и жидкостном трубопроводе хладагента внутреннего блока.

Схема системы показана ниже.

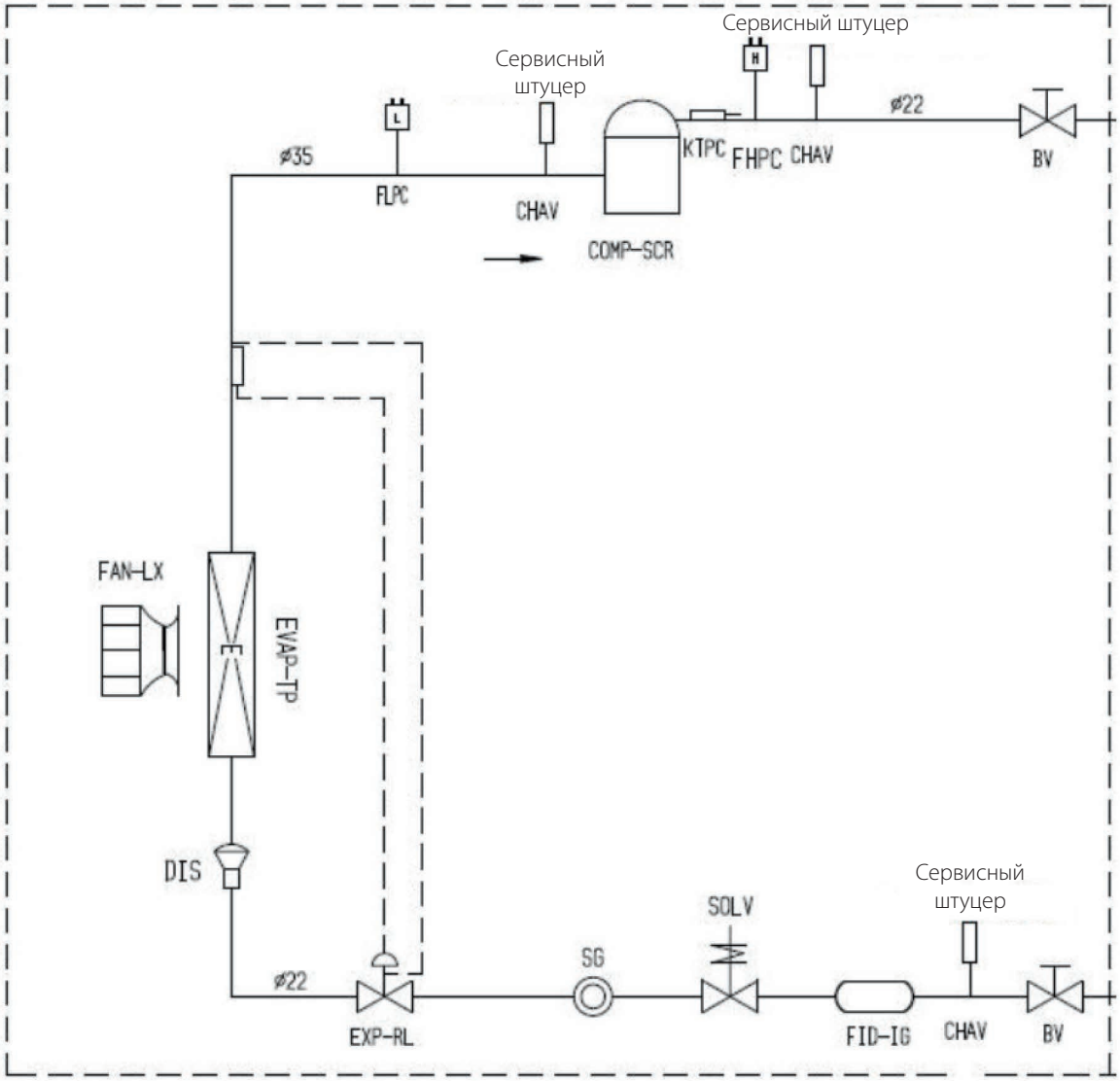

Внутренний блок

Схема кондиционера шкафного типа с терморегулирующим вентилем.

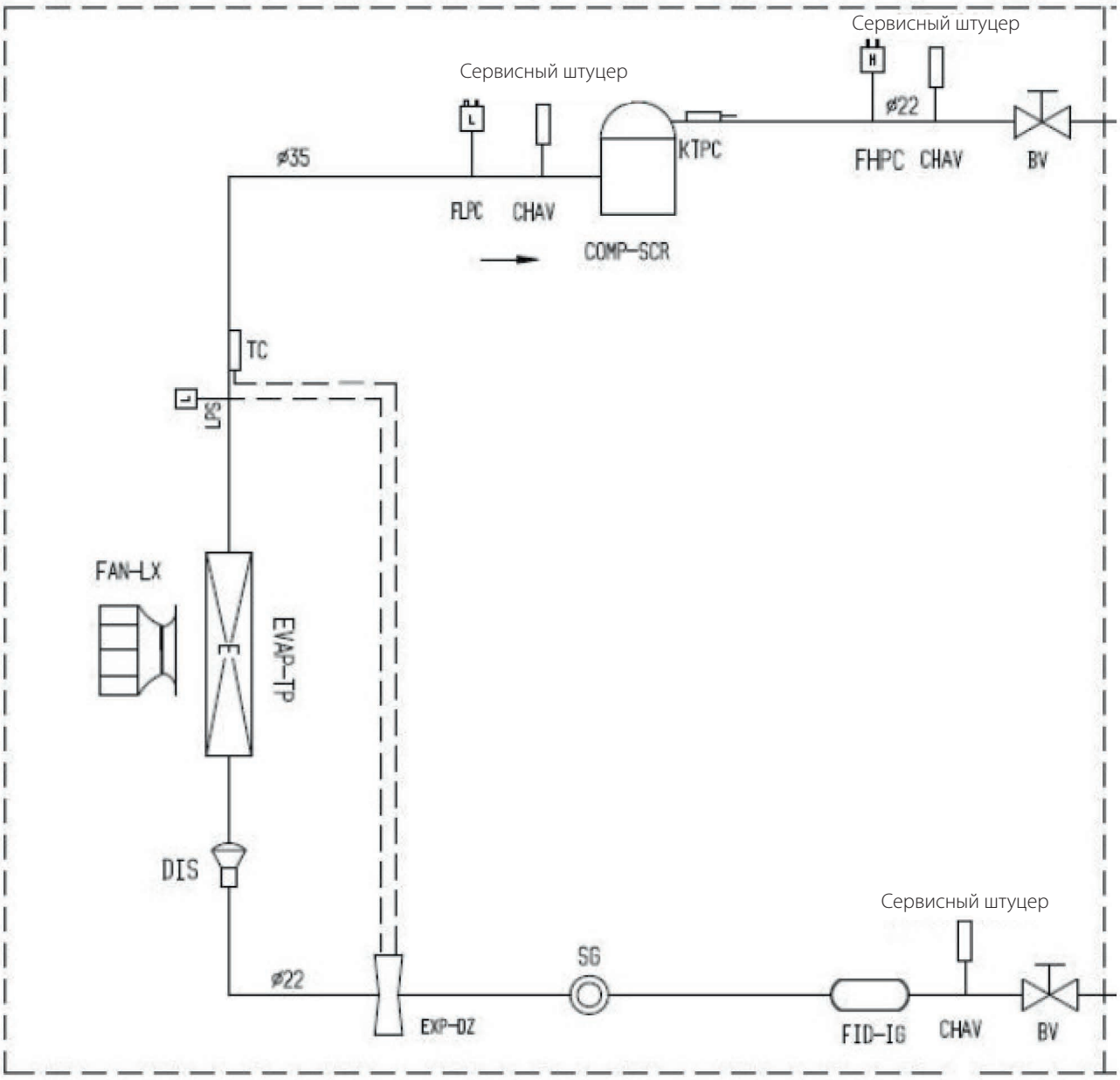

Сторона внутреннего блока

Схема системы при использовании модели шкафного типа с электронным расширительным вентилем

KENTATSU

Модели межрядного типа с электронным расширительным вентилем

Если внутренний блок оборудован электронным расширительным вентилем, при выключенном устройстве вентиль будет закрыт. Низкотемпературный комплект оборудован обратным клапаном (см. схему). Система с низкотемпературным комплектом вакуумируется через сервисные штуцеры на всасывающем, нагнетательном и жидкостном трубопроводе хладагента внутреннего блока, при этом все трубопроводы вакуумируются одновременно.

Межрядный прецизионный кондиционер холодопроизводительностью 25 кВт

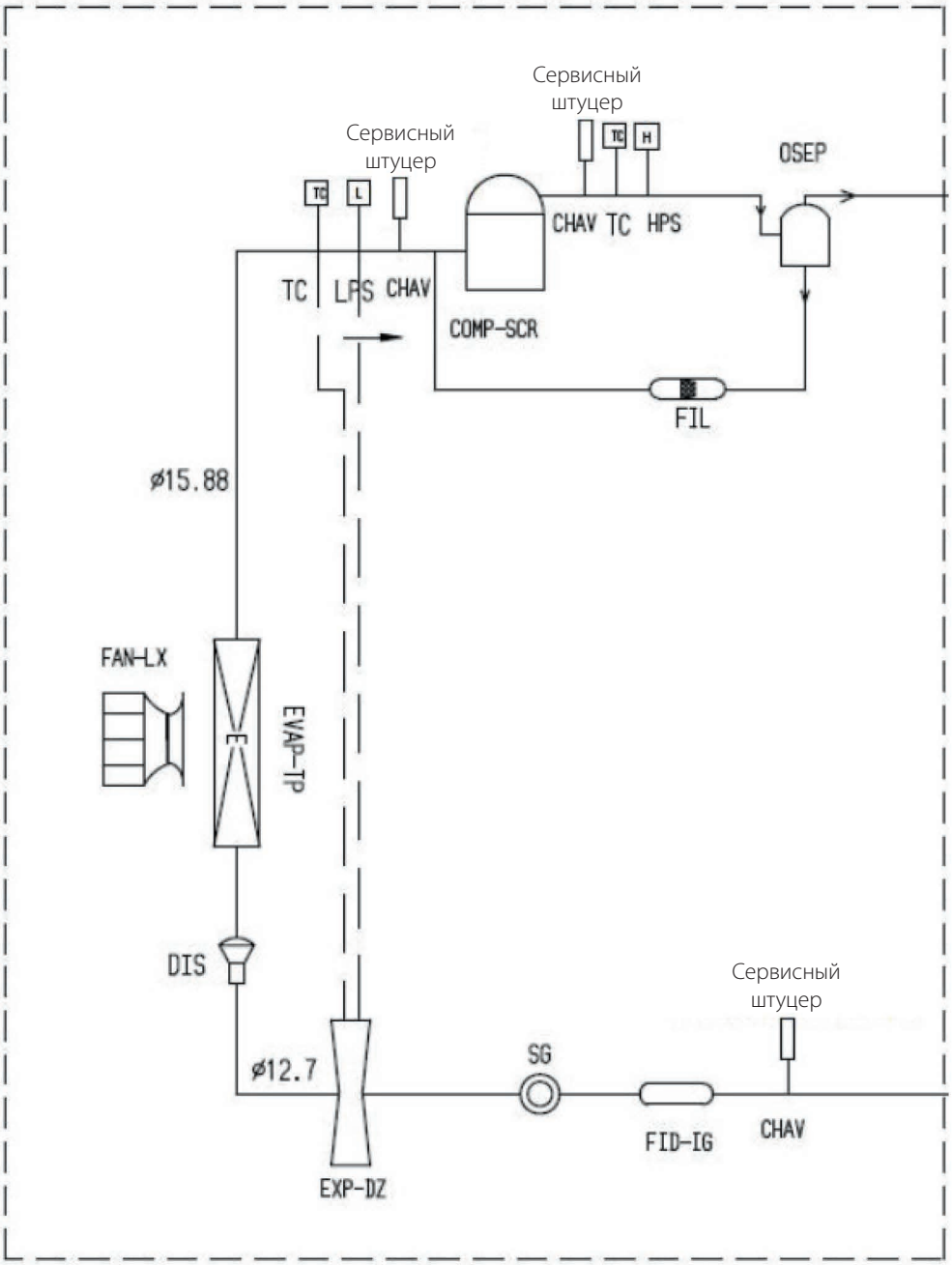

Внутренний блок

Схема межрядного прецизионного кондиционера холодопроизводительностью 25 кВт

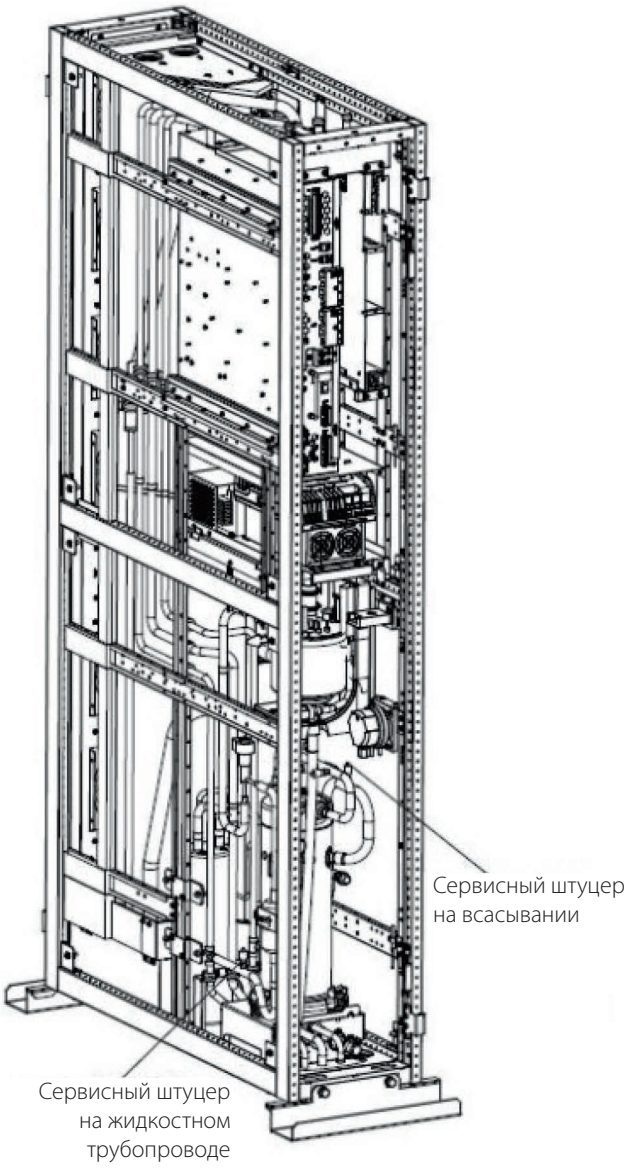

Схема межрядного прецизионного кондиционера холодопроизводительностью 25 кВт

Межрядный прецизионный кондиционер холодопроизводительностью 40 кВт

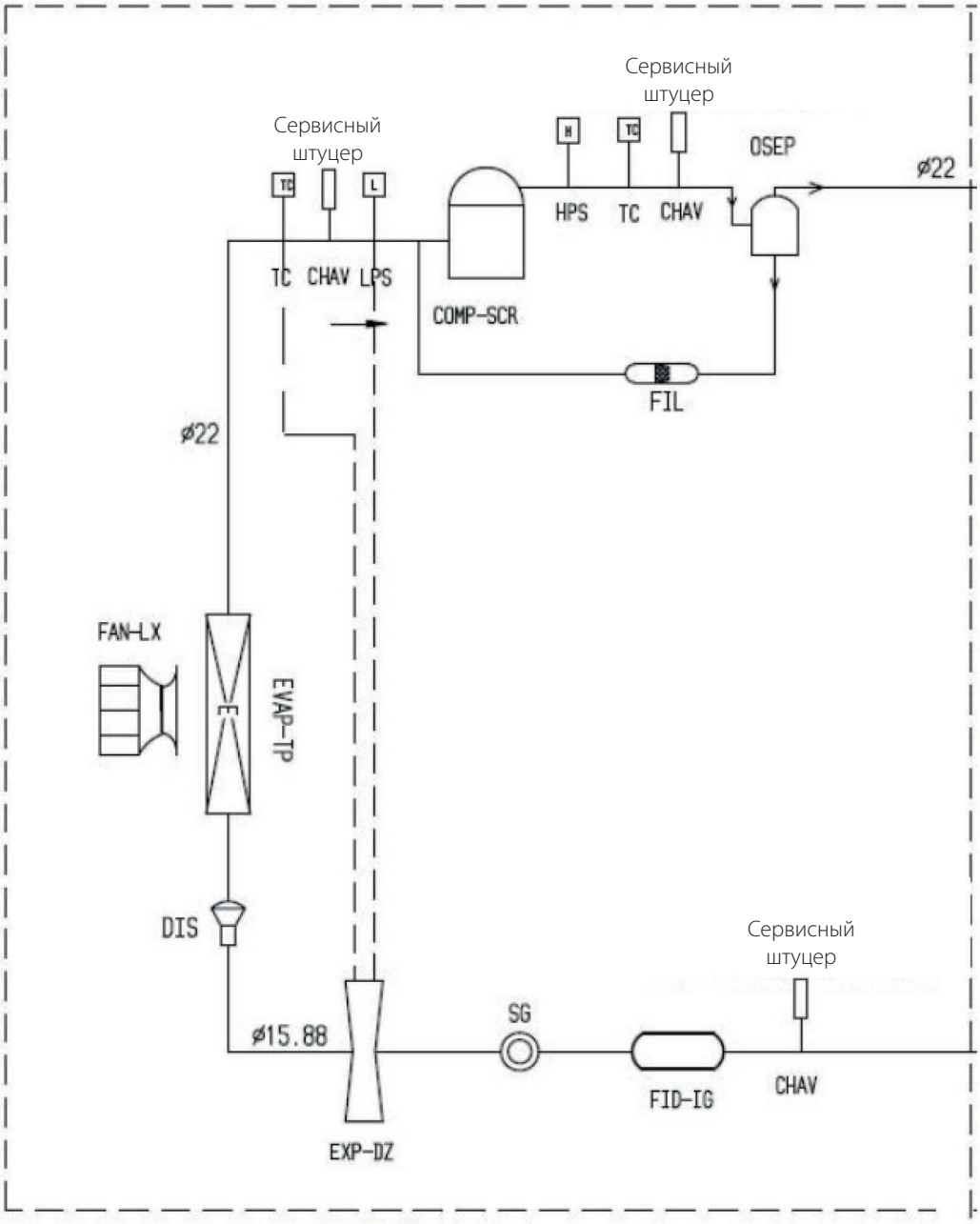

Внутренний блок

Схема межрядного прецизионного кондиционера холодопроизводительностью 40 кВт

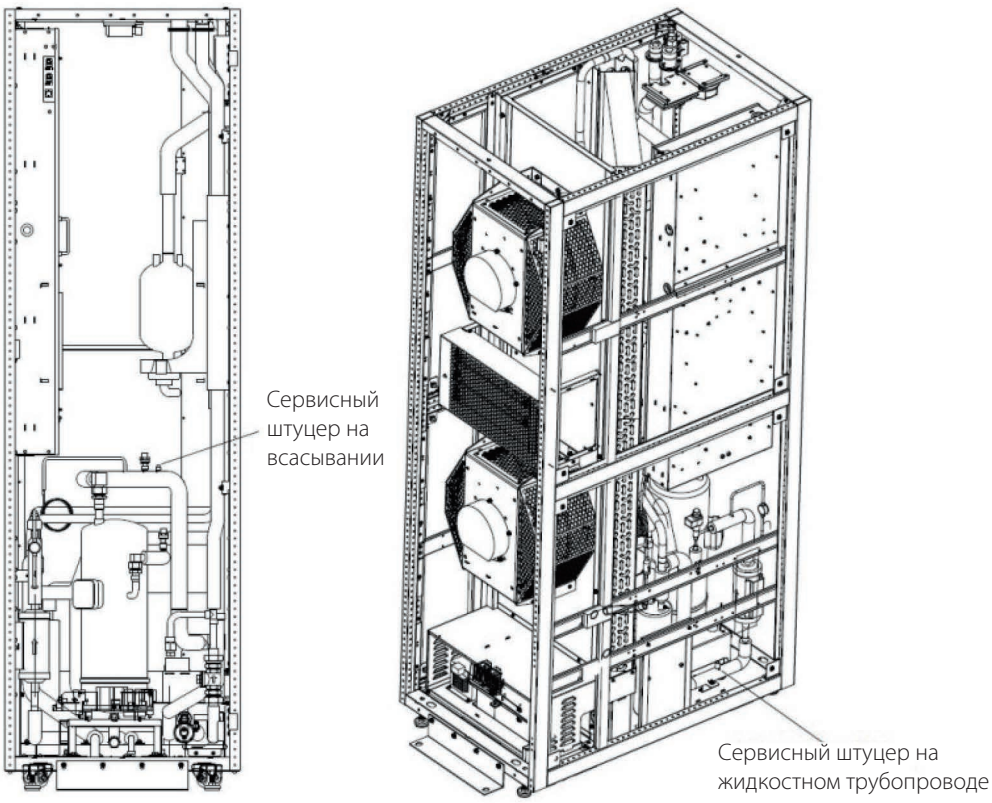

Схема межрядного прецизионного кондиционера холодопроизводительностью 40 кВт

Заправка хладагентом

Блоки с низкотемпературными комплектами.

Объем заправки межрядного блока 25 кВт = стандартный объем заправки + 8 кг.

Объем заправки межрядного блока 40 кВт = стандартный объем заправки + 13 кг.

Стандартный объем заправки рассчитываться в соответствии с инструкцией по эксплуатации внутреннего блока.

Дозаправка масла

Дополнительное количество хладагента в низкотемпературных компонентах ведет к повышенному уносу масла из компрессора и сокращению срока службы компрессора. Поэтому необходимо заправить дополнительное количество масла.

Тип блока	Дополнительное количество масла
Межрядный блок 25 кВт	180 мл
Межрядный блок 40 кВт и прочие блоки	300 мл

Во избежание загрязнения окружающей среды, причинения вреда здоровью персонала или повреждения имущества заправляйте дополнительное количество масла в соответствии с инструкцией по монтажу и эксплуатации внутреннего блока.

Дополнительную информацию смотри в Инструкции по монтажу и эксплуатации кондиционера.

KENTATSU
IS THE TRADEMARK OF
KENTATSU DENKI, JAPAN