Технический каталог

Внутренние блоки универсального типа
Сплит-системы

Инверторная технология

Хладагент R-410A

Режимы: охлаждение/нагрев

Охлаждение/нагрев

KSCA53HZAN1

KSCA70HZAN1

KSCA105HZAN1

KSCA140HZAN1

KSCA165HZAN1

Kentatsu Denki Co, Ltd.
2021

Содержание

1. Характерные особенности 3

2. Технические характеристики 4

3. Габариты..... 6

4. Зона обслуживания 7

5. Электрические схемы 8

6. Электрические характеристики 10

7. Уровни шума.....11

8. Параметры системы электропитания.....12

9. Монтаж на месте установки 13

1. Характерные особенности

ВЫСОКАЯ ЭНЕРГОЭФФЕКТИВНОСТЬ ОБОРУДОВАНИЯ КЛАСС «А++»
Экономичный уровень потребления электроэнергии благодаря современным инверторным технологиям.

УНИВЕРСАЛЬНЫЙ ВНУТРЕННИЙ БЛОК
Может быть установлен на потолке или на стене рядом с полом. Эффективное воздухораспределение гарантируется и в первом, и во втором случае.

ПРОТЯЖЕННОСТЬ ВОЗДУШНОГО ПОТОКА
За счет эффекта Коанда –блоки подойдут для удлиненных помещений, могут устанавливаться в углы.

НИЗКИЙ УРОВЕНЬ ШУМА АВТОМАТИЧЕСКОЕ КАЧАНИЕ ЗАСЛОНОК
Создает комфортную циркуляцию воздуха во всем помещении.

ИНФОРМАЦИОННЫЙ ДИСПЛЕЙ
Отображает заданную температуру и основные активированные режимы.

РАБОТА ПО ТАЙМЕРУ
Позволяет программировать время включения и выключения кондиционера на ближайшие 24 часа.

БЫСТРЫЙ ПЕРЕХОД К НУЖНОМУ РЕЖИМУ
Ускорит достижение установленной на пульте температуры. Для этого на пульте управления предусмотрена кнопка Turbo.

2. Технические характеристики

Модели внутреннего блока			KSCA53HZAN1	KSCA70HZAN1	KSCA105HZAN1
Модели наружного блока			**KSUN53HZAN1**	**KSUN70HZAN1**	**KSUN105HZAN3**
Среднее значение	Расчетная мощность	кВт	5,3	7,1	-
	SEER	Вт/Вт	6,1	6,1	-
	Класс энергоэффективности		A++	A++	-
	Сезонная энергоэффективность охлаждения помещения (η, s, c)	%	–	–	-
	Расчетная мощность	кВт	4,4	5,3	-
	SCOP	Вт/Вт	4,0	4	-
	Класс энергоэффективности		A+	A+	-
	Сезонная энергоэффективность обогрева помещения (η, s, h)	%	–	–	-
	Tbiv	˚C	-7	-7	-
	Tol	˚C	-15	-15	-
В теплый сезон	Расчетная мощность	кВт	4,8	5,6	-
	SCOP	Вт/Вт	5,1	5,1	-
	Класс энергоэффективности		A+++	A+++	-
	Tbiv	˚C	2.	2.	-
Электропитание (внутренний блок)		В, Гц, фаза	220~240,50,1	220~240,50,1	220~240-1-50
Электропитание (наружный блок)		В, Гц, фаза	220~240,50,1	220~240,50,1	380-415-3-50
Охлаждение	Производительность	Бте/ч	18000(9750~19150)	24000 (4100-28000)	36000 (10800~43200)
	Производительность	кВт		7,03 (1,20-8,21)	10,55 (3,17~12,66)
	Потребляемая мощность	Вт	1633(610~1800)	2285 (400-3155)	3505 (1002~4619)
	Ток	А	7,3(2,8~7,9)	10,4 (1,8-14,4)	6,2 (1,8~8,1)
Нагрев	Производительность	Бте/ч	19000(8200~19900)	26000 (4100-29500)	38000 (11400~45600)
	Производительность	кВт		7,62 (1,20-8,65)	11,14 (3,34~13,36)
	Потребляемая мощность	Вт	1500(510~1530)	2050 (400-3090)	3085 (771~4101)
	Ток	А	6,6(2,4~6,8)	8,9 (1,8-14,1)	5,6 (1,4~7,4)
Электродвигатель вентилятора внутреннего блока	Модель		ZKFN-90-8-1	ZKFN-55-8-1	YKSS-125-4-5
	Прежняя модель		/	WZDK55-38GS-W	YSK125-4C
	Кол-во		1	1	1
	Потребляемая мощность	Вт	96,0	100	148/131/122
	Конденсатор	мкФ	/	---	4,5 мкФ/450 В
	Частота вращения (выс./средн./низк.)	об/мин	1300/1200/1100	1200/1080/890	1370/1300/1225
Теплообменная секция внутреннего блока	Число рядов		3.	3	3
	Шаг труб (a) x шаг рядов (b)	мм	21x13,37	21x13,37	21x13,37
	Расстояние между ребрами	мм	1,3	1,3	1,3
	Тип оребрения		Гидрофильный алюминий (покрытие Golden)	Гидрофильный алюминий (покрытие Golden)	Гидрофильный алюминий
	Тип и наружный диаметр трубопровода	мм	Ø7, с внутренними канавками	Ø7, с внутренними канавками	Ø7, с внутренними канавками
	Длина x высота x ширина теплообменника	мм	795x294x40,11	795x294x40,11	1010x294x40,11
	Количество контуров		7	7	5
Расход воздуха через внутренний блок (выс./средн./низк.)		$м^3$/ч	880/760/650	1208/1066/853	1800/1600/1350
Уровень звукового давления внутр. блока (выс.)		дБ (А)	42/38,5/34,5	50/46/41	54/49/45
Уровень звуковой мощности внутр. блока (выс.)		дБ (А)	55	63	/
Внутренний блок	Габариты (ШхГхВ)	мм	1068x675x235	1068x675x235	1285x675x235
	Габариты в упаковке (ШхГхВ)	мм	1145x755x318	1145x755x313	1360x755x318
	Масса нетто/брутто	кг	28/33,3	26,8/31,9	30,1/35,4
Расчетное давление		МПа	4,2/1,5	4,2/1,5	4,2/1,5
Диаметр трубы для отвода воды		мм	Наружн. диам. Ø 25 мм	Наружн. диам. Ø 52	Наружн. диам. Ø 52
Трубопровод хладагента	Жидкостная труба/труба газовой линии	мм	Ø6,35/12,7	Ø9,52/Ø15,9	Ø9,52/15,9
Пульт управления		Стандарт.	Пульт дистанционного управления	Пульт дистанционного управления	Пульт дистанционного управления
Рабочий диапазон температур		˚C	17~30	17~30	17~30
Температура в помещении	Охлаждение	˚C	17~32	17~32	17~32
	Нагрев	˚C	0~30	0~30	0~30

Модели внутреннего блока			KSCA140HZAN1	KSCA165HZAN1
Модели наружного блока			**KSUN140HZAN3**	**KSUN165HZAN3**
Среднее значение	Расчетная мощность	кВт	-	-
	SEER	Вт/Вт	-	-
	Класс энергоэффективности		-	-
	Сезонная энергоэффективность охлаждения помещения (η, s, c)	%	-	-
	Расчетная мощность	кВт	-	-
	SCOP	Вт/Вт	-	-
	Класс энергоэффективности		-	-
	Сезонная энергоэффективность обогрева помещения (η, s, h)	%	-	-
	Tbiv	℃	-	-
	Tol	℃	-	-
В теплый сезон	Расчетная мощность	кВт	-	-
	SCOP	Вт/Вт	-	-
	Класс энергоэффективности		-	-
	Tbiv	℃	-	-
Электропитание (внутренний блок)		В, Гц, фаза	220~240-1-50	220~240-1-50
Электропитание (наружный блок)		В, Гц, фаза	380-415-3-50	380-415-3-50
Охлаждение	Производительность	Бте/ч	48000 (14400~57600)	55000 (16500~66000)
	Производительность	кВт	14,07 (4,22~16,88)	16,12 (4,84~19,34)
	Потребляемая мощность	Вт	5006 (1430~6597)	5736 (1639~7500)
	Ток	А	8,3 (2,4~11)	10 (2,9~12,6)
Нагрев	Производительность	Бте/ч	50000 (15000~60000)	58000 (17400~69600)
	Производительность	кВт	14,65 (4,40~17,58)	17,00 (5,10~20,40)
	Потребляемая мощность	Вт	4174 (1044~5550)	4708 (1177~6260)
	Ток	А	6,9 (1,7~9,2)	8,3 (2,1~11)
Электродвигатель вентилятора внутреннего блока	Модель		YKSS-85-4-3	YKSS-85-4-3
	Прежняя модель		YSK85-4C	YSK85-4C
	Кол-во		2	2
	Потребляемая мощность	Вт	120/110/105	120/110/105
	Конденсатор	мкФ	2,5 мкФ/450 В	2,5 мкФ/450 В
	Частота вращения (выс./средн./низк.)	об/мин	1315/1200/1120	1315/1200/1120
Теплообменная секция внутреннего блока	Число рядов		3	3
	Шаг труб (a) x шаг рядов (b)	мм	21x13,37	21x13,37
	Расстояние между ребрами	мм	1,3	1,3
	Тип оребрения		Гидрофильный алюминий	Гидрофильный алюминий
	Тип и наружный диаметр трубопровода	мм	Ø7, с внутренними канавками	Ø7, с внутренними канавками
	Длина x высота x ширина теплообменника	мм	1300x294x40,11	1300x294x40,11
	Количество контуров		8	8
Расход воздуха через внутренний блок (выс./средн./низк.)		$м^3$/ч	2300/1900/1700	2300/1800/1600
Уровень звукового давления внутр. блока (выс.)		дБ (А)	56/52/49	55/49/46
Уровень звуковой мощности внутр. блока (выс.)		дБ (А)	/	/
Внутренний блок	Габариты (ШхГхВ)	мм	1650x675x235	1650x675x235
	Габариты в упаковке (ШхГхВ)	мм	1725x755x318	1725x755x318
	Масса нетто/брутто	кг	37,5/43,8	40/46
Расчетное давление		МПа	4,2/1,5	4,2/1,5
Диаметр трубы для отвода воды		мм	Наружн. диам. Ø 52	Наружн. диам. Ø 52
Трубопровод хладагента	Жидкостная труба/труба газовой линии	мм	Ø9,52/15,9	Ø9,52/15,9
Пульт управления		Стандарт.	Пульт дистанционного управления	Пульт дистанционного управления
Рабочий диапазон температур		℃	17~30	17~30
Температура в помещении	Охлаждение	℃	17~32	17~32
	Нагрев	℃	0~30	0~30

3. Габариты

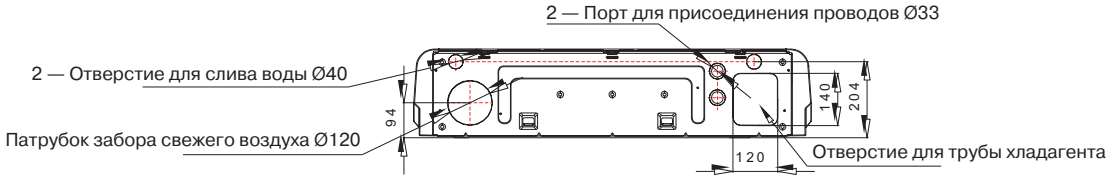

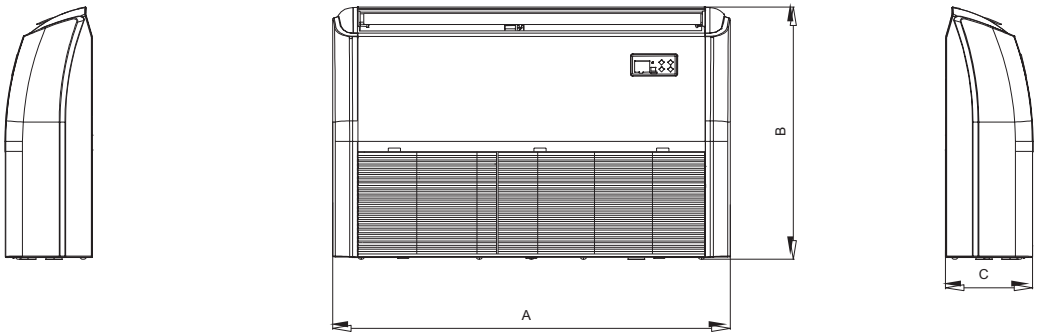

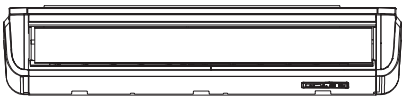

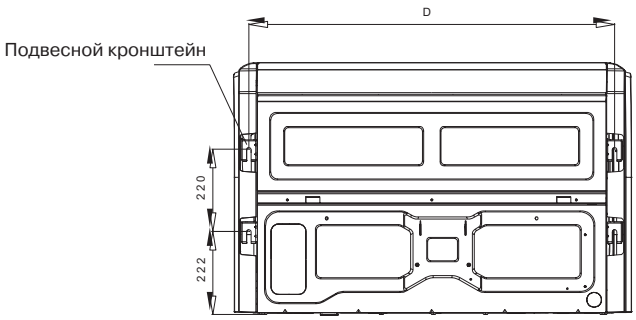

Модель	A	B	C	D
KSCA53HZAN1 KSCA70HZAN1	1068	675	235	983
KSCA105HZAN1	1285	675	235	1200
KSCA140HZAN1 KSCA165HZAN1	1650	675	235	1565

4. Зона обслуживания

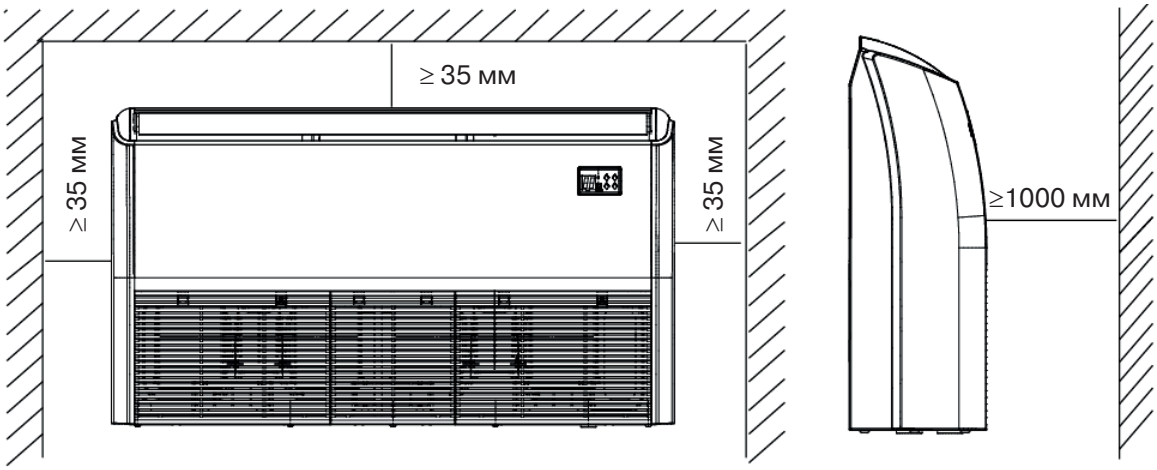

5. Электрические схемы

KSCA53HZAN1

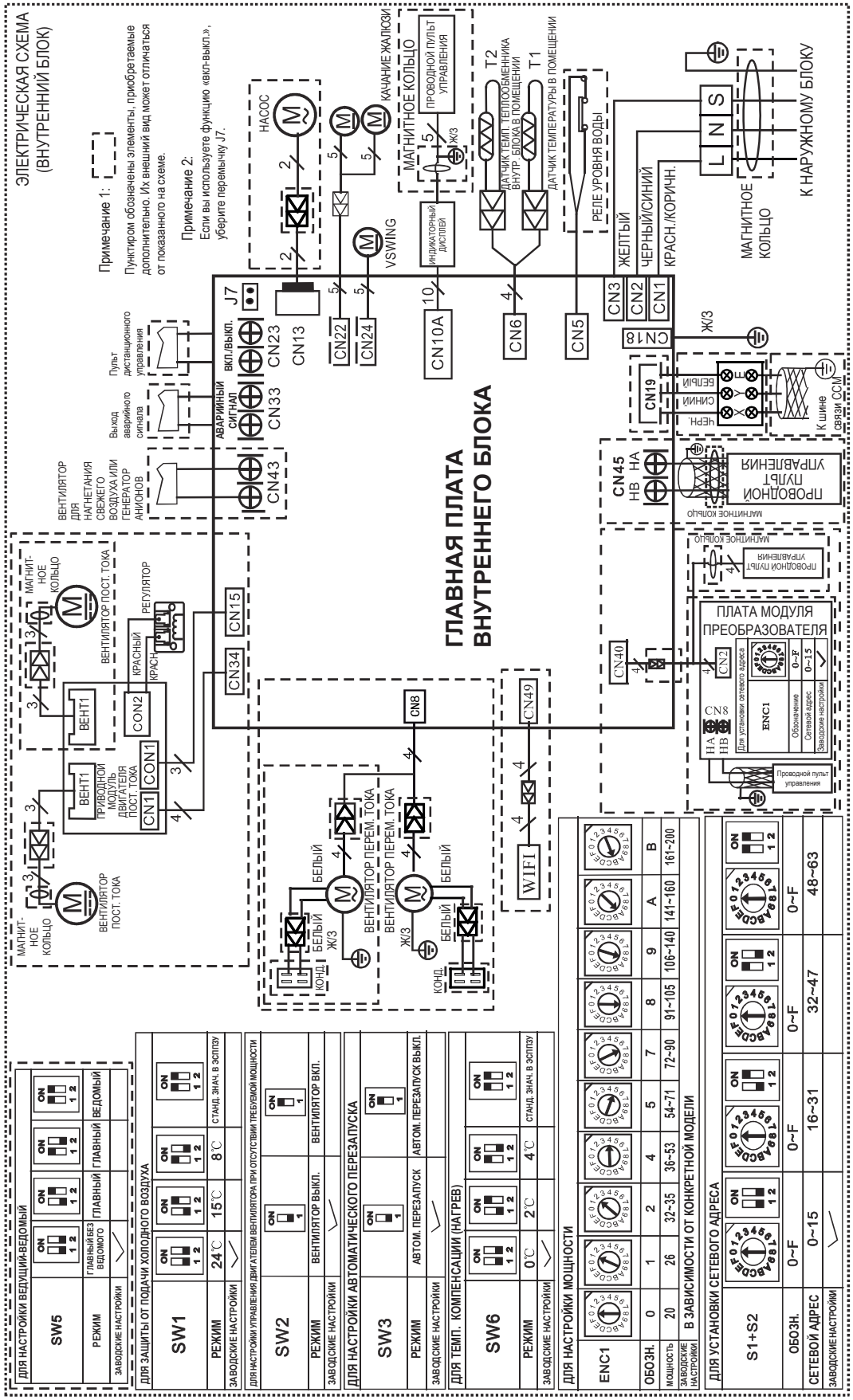

KSCA70HZAN1

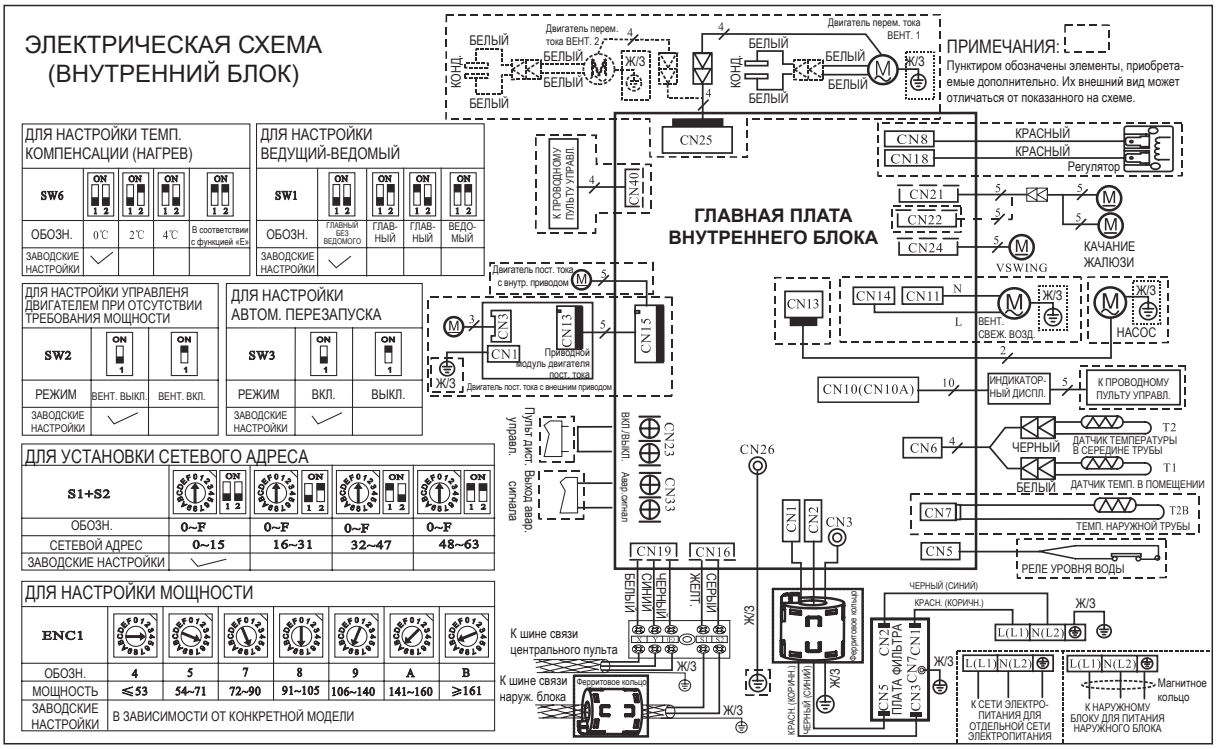

KSCA105HZAN1, KSCA140HZAN1, KSCA165HZAN1

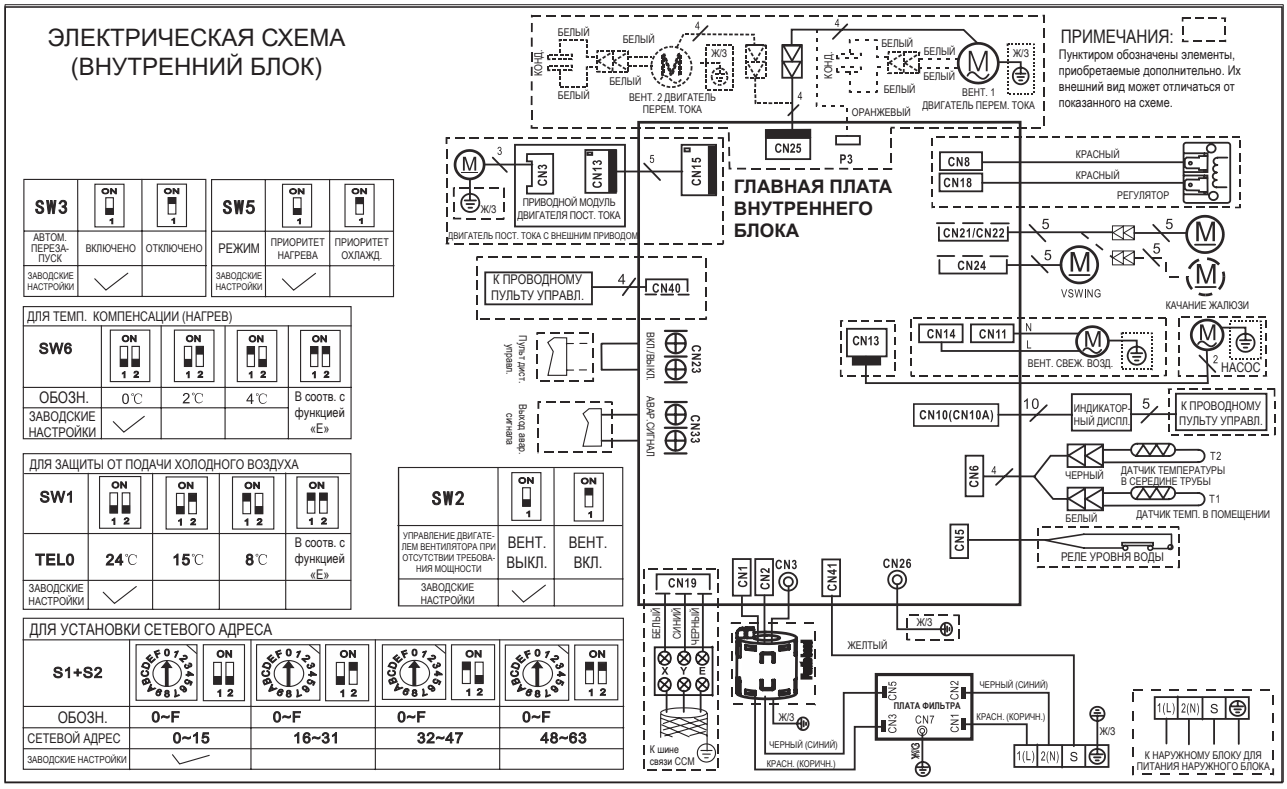

6. Электрические характеристики

Модель	Внутренние блоки			
	Гц	Напряжение	Мин.	Макс.
KSCA53HZAN1	50	220–240 В	198 В	254 В
KSCA70HZAN1	50	220–240 В	198 В	254 В
KSCA105HZAN1	50	220–240 В	198 В	254 В
KSCA140HZAN1	50	220–240 В	198 В	254 В
KSCA165HZAN1	50	220–240 В	198 В	254 В

7. Уровни шума

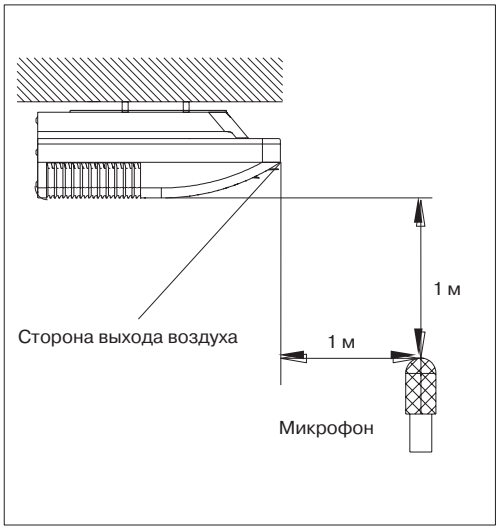

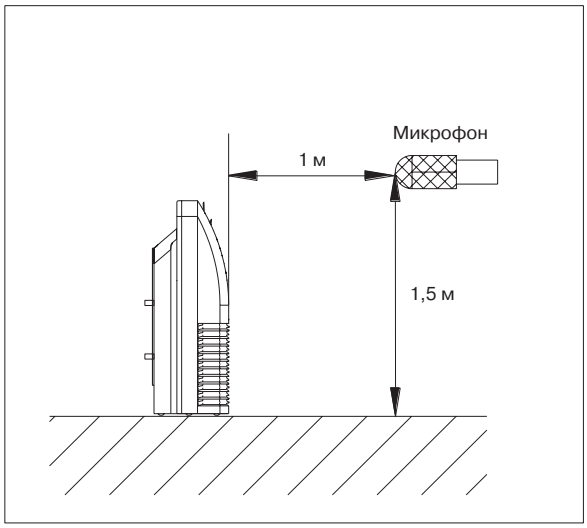

Модель	Уровень шума, дБ (А)		
	Выс.	Средн.	Низк.
KSCA53HZAN1	45	40	37
KSCA70HZAN1	53	48	43
KSCA105HZAN1	56	52	47
KSCA140HZAN1	55	52	49
KSCA165HZAN1	53	51	48

8. Параметры системы электропитания

Модель (БТЕ/ч)		18-24K	36K	48-60K
Мощность	Кол-во фаз	1 фаза	3 фазы	3 фазы
	Частота и напряжение	220-240 В, 50 Гц	380–415 В, 50 Гц	380–415 В, 50 Гц
Сетевой выключатель/предохранитель (А)		30/20	30/20	30/25
Соединительная проводка внутреннего и наружного блоков (мм^2)	Заземляющий провод	2,5	2,5	2,5
	Монтаж силовой электропроводки наружного блока	3x2,5	5x2,5	5x2,5
	Сильный электрический сигнал	4x1,0	4x1,0	4x1,0
	Слабый электрический сигнал	–	–	–

9. Монтаж на месте установки

KSCA70HZAN1

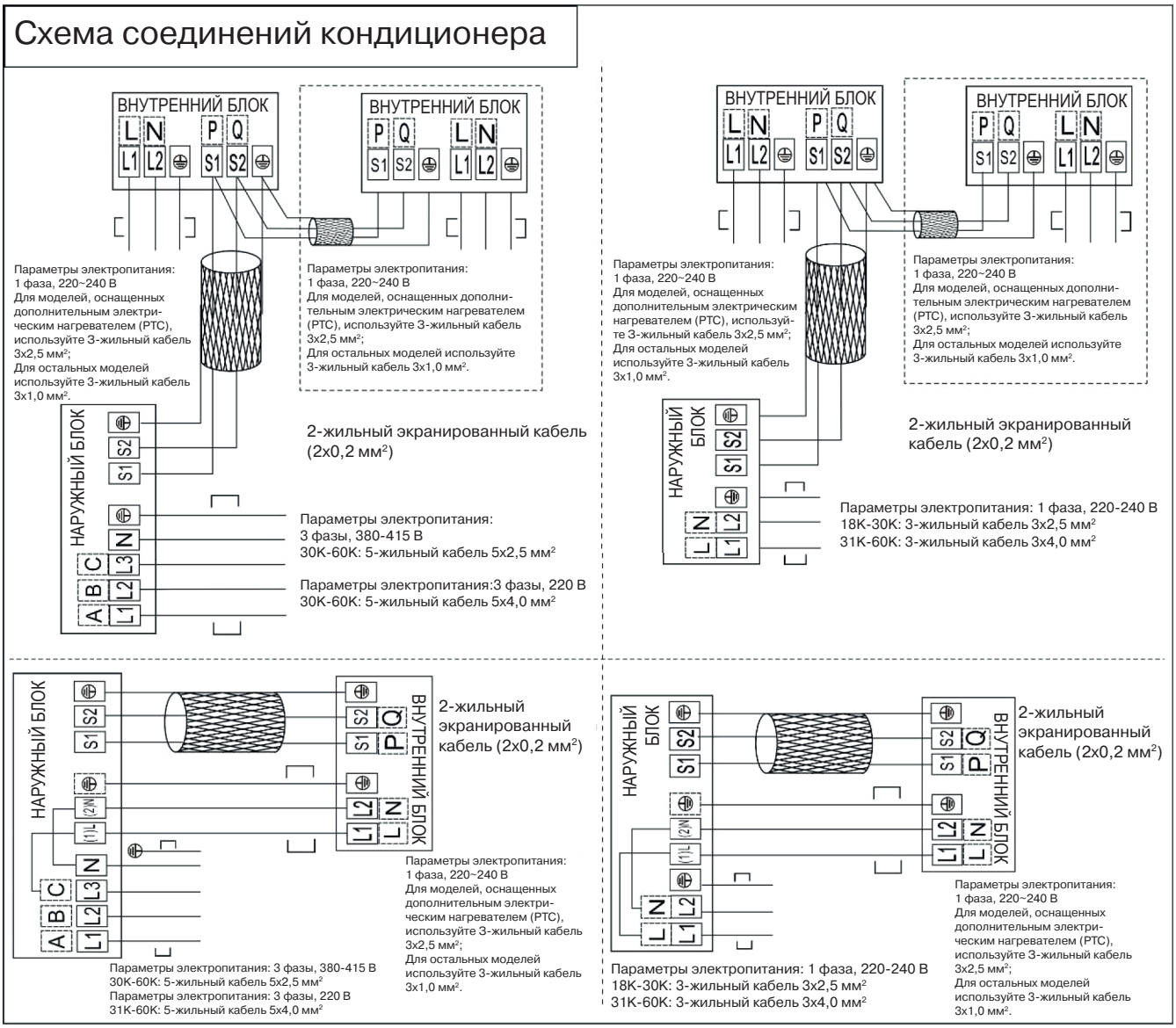

KSCA105HZAN1, KSCA140HZAN1, KSCA165HZAN1

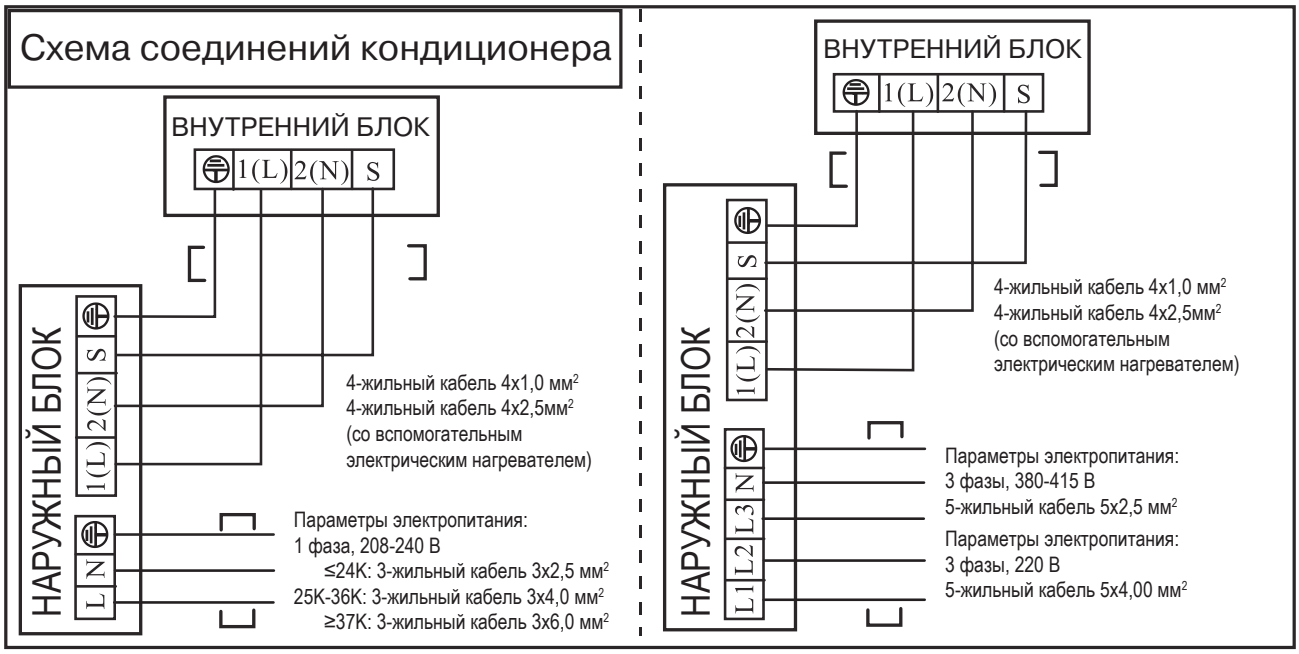

KENTATSU
IS THE TRADEMARK OF
KENTATSU DENKI, JAPAN