KENTATSU

Серия PROMAIR M

Промышленные системы кондиционирования KENTATSU

Модульный чиллер с воздушным охлаждением конденсатора KCRM2600CFAN3AL

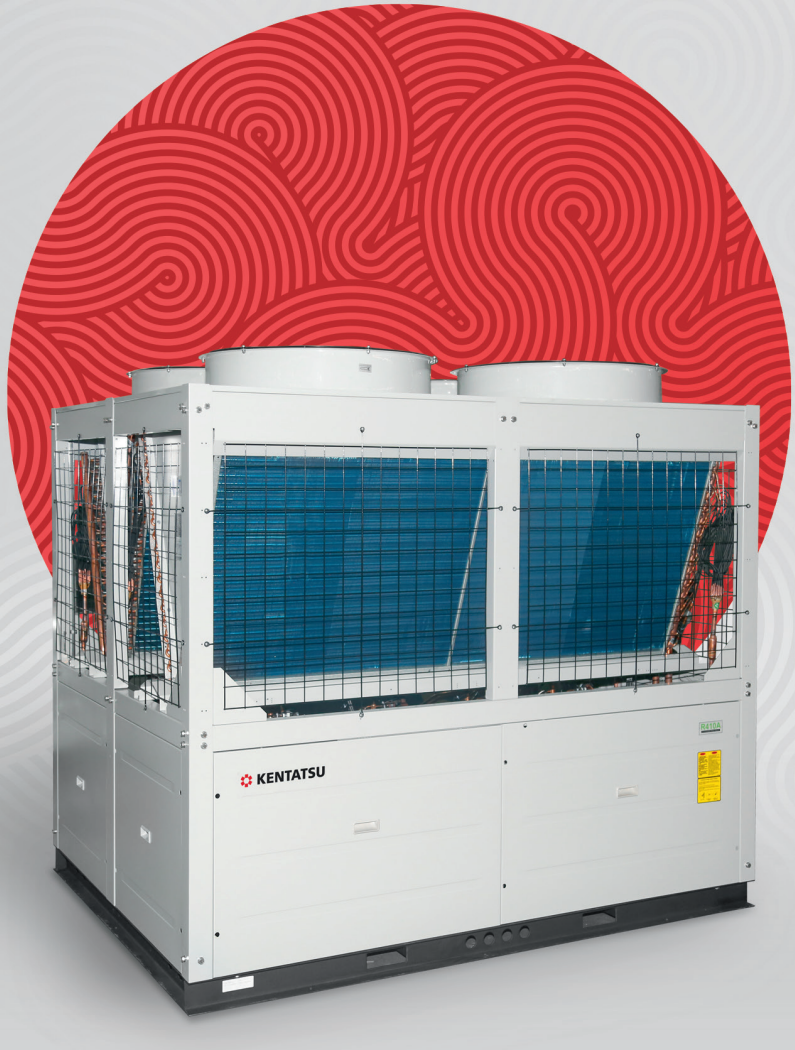

R410A
Scroll

www.kentatsurussia.ru

Современные технологии Kentatsu

Регулирование производительности

Возможно объединение в модульную систему до 8 чиллеров. При модульном объединении нескольких агрегатов нагрузка распределяется пропорционально, что позволяет точнее поддерживать температурный режим. Время работы чиллера и нагрузка сбалансированы, что обеспечивает равномерное время наработки компрессоров.

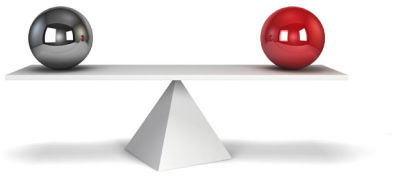

Спиральный компрессор

Спиральный компрессор большой производительности обеспечивает высокую надежность и стабильность работы, низкий уровень шума и вибрации, длительный срок службы.

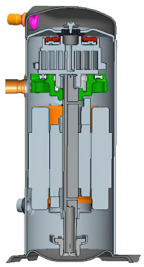

Электронный регулирующий вентиль

В качестве дросселирующего устройства используется электронный расширительный вентиль (ЭРВ). По сравнению с другими типами этих устройств ЭРВ быстрее реагирует на изменение тепловой нагрузки, что обеспечивает более точное поддержание температуры хладоносителя. Применение электронного расширительного вентиля позволяет экономить электроэнергию.

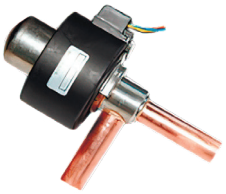

Конденсатор

Теплообменник конденсатора выполнен из медных труб с алюминиевым оребрением и имеет конструкцию V — образной формы, повышающей его компактность.

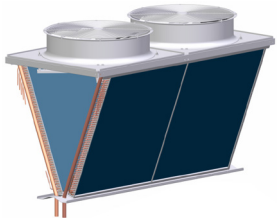

Испаритель

В качестве испарителя используется кожухотрубный теплообменник, обеспечивающий высокую надежность эксплуатации в условиях низкой температуры кипения и наличия загрязнений в охлаждаемой воде.

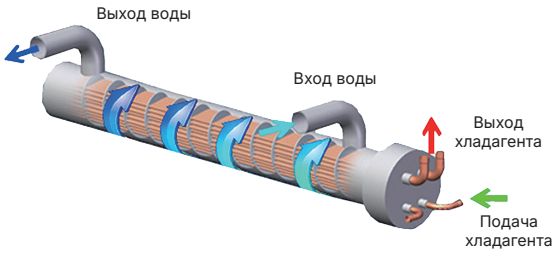

Простота управления

Плата управления поддерживает совместимость с системами диспетчеризации по протоколу Modbus RS485. Доступно к заказу два проводных сенсорных пульта для группового управления до 8 чиллеров: русифицированный KTC-007 и англоязычный KWC-311. Для индивидуального управления чиллером используется англоязычный пульт KWC-311A. Для агрегатов, работающих автономно или в группе обязательно использование одного из проводных пультов.

KWC-311(A)

KTC-007

Широкий диапазон рабочих температур

- Температура наружного воздуха: от -15 до +48 °C;
- Температура воды на выходе: +5 до +20 °C

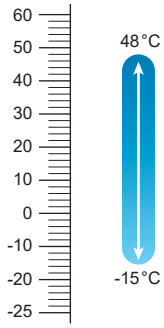

Диапазон температур наружного воздуха

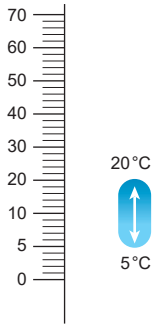

Диапазон температур воды на выходе

Вентиляторы

Осевые вентиляторы оснащены электродвигателями с классом защиты IP54. Использование двухскоростных вентиляторов обеспечивает расширение диапазона рабочих температур наружного воздуха до -15 °C.

KENTATSU

PromAir M • Модульные чиллеры с воздушным охлаждением конденсатора • R410A • Scroll

Базовые модули

KCRM2600CFAN3AL

Проводные пульты

Груповое управление

KWC-311
(опция)

KTC-007
(опция)

Индивидуальное управление

KWC-311A
(опция)

Проводной пульт является обязательным дополнительным оборудованием.

Обозначение моделей PromAir M

K	C	R	M	2600	C	F	A	N3	AL
1	2	3	4	5	6	7	8	9	10

1. Символ бренда (производителя):
K – Kentatsu.

2. Вид климатической техники:
C – Чиллер.

3. Вид и тип отдельного блока:
W – Наружный блок с водяным охлаждением;
R – Наружный блок с воздушным охлаждением;
E – Наружный блок с выносным конденсатором.

4. Серия:
S,M,N, ...

5. Цифровой индекс блока:
Номинальная производительность в кВтх10.

6. Тепловой режим работы:
C – только охлаждение;
H – охлаждение/нагрев.

7. Технология работы компрессора:
F – стандартная (on/off);
Z – инверторная.

8. Хладагент:
A – R410A.

9. Источник энергии:
N3 – трехфазное напряжение 380 В, 50 Гц, 3 ф.

10. Конструктивные особенности

Технические характеристики

Модель			KCRM2600CFAN3AL
Охлаждение	Холодопроизводительность*	кВт	260
	Потребляемая мощность*	кВт	78,0
	EER		3,3
Тип электропитания		В, Гц, Ф	380, 50, 3+N
Максимальный рабочий ток		А	220
Регулирование холодопроизводительности		%	0-25-50-75-100
Испаритель	Тип	-	Кожухотрубный
	Расход воды	м³/ч	44,8
	Перепад давлений по воде	кПа	45
	Присоединительный размер	мм	DN100
	Тип присоединения	-	Victaulic
Компрессор	Тип		Спиральный
	Количество		4
Вентиляторы	Тип	-	осевой
	Расход воздуха	м³/ч	112 000
	Количество	-	4
Хладагент	Тип	-	R410A
Размеры (Д×Ш×В)		мм	2200x2400x2235
Масса		кг	2050
Рабочий диапазон температуры наружного воздуха		°C	-15 ~ 48
Рабочий диапазон температуры воды на выходе		°C	5 ~ 20

*Температура воды на входе/выходе 12/7 °C, температура наружного воздуха 35 °C по сухому термометру.

Габаритные размеры

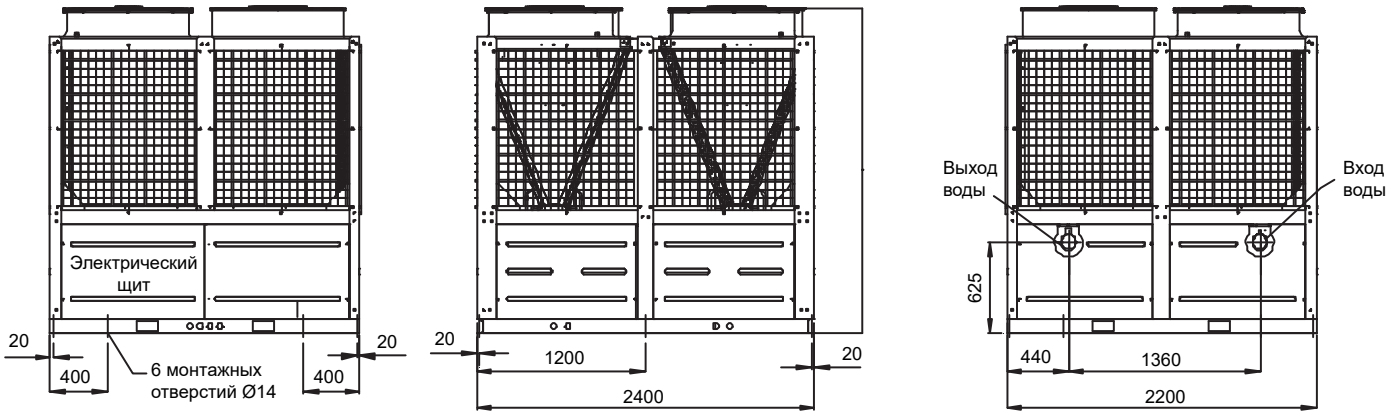

Возможные комбинации модульных чиллеров

Модель/внешний вид	KCRN300HZAN3A	KCRN650-1300HZAN3A**	KCRM660-1300HFAN3	KCRM2600 CFAN3AL**	KCRS1650-2600HFAN3A KCRS3400-4600HFAN3B**	KCRM660-1300CFAN3A
KCRN300HZAN3A	16× Макс. 536 кВт	—	—	—	—	—
KCRN650-1300HZAN3A*	—	16× Макс. 2080 кВт	16× Макс. 2080 кВт	—	—	16× Макс. 2080 кВт
KCRM660-1300CFAN3A	—	16× Макс. 2080 кВт	16× Макс. 2080 кВт	—	—	16× Макс. 2080 кВт
KCRM660-1300HZAN3A	—	16× Макс. 2080 кВт	16× Макс. 2080 кВт	—	—	16× Макс. 2080 кВт
KCRM2600CFAN3AL**	—	—	—	8× Макс. 2080 кВт	8× Макс. 2640 кВт	—
KCRS1650-2600HFAN3A KCRS3400-4600HFAN3B**	—	—	—	8× Макс. 2640 кВт	8× Макс. 3680 кВт	—

! * При наличии в группе KCRN650-1300HZAN3A - всегда ведущий блок (MASTER).

**Не допускается объединять в одну модульную систему модули отличающиеся более, чем на один типоразмер. Например: KCRM2600CFAN3AL можно объединить в одну систему с KCRS1650HFAN3A и KCRS3400HFAN3B, но нельзя объединять с KCRS4600HFAN3B.

Виброопоры

Использование виброопор помогает защитить конструктивные элементы зданий и сооружений от вибраций, создаваемых холодильным оборудованием. Корпус и основание изготовлены из оцинкованного металла, что позволяет избежать коррозии. Конструкция представляет собой корпус, в котором между двумя металлическими пластинами располагается вставка из резины. Для крепления к поверхности или фундаменту виброопора имеет два отверстия. С помощью болта или шпильки опора крепится к чиллеру, соединительная резьба при этом размещена в крышке. Металлическая верхняя крышка обеспечивает защиту демпфирующего материала от атмосферных осадков и загрязнений. Амортизаторы выполняют работу как на сжатие, так и на растяжение, защищая от вибраций средней и высокой частоты. Высокая устойчивость обеспечивается благодаря конструкции виброопоры – осевые нагрузки гасятся, а боковые ограничены.

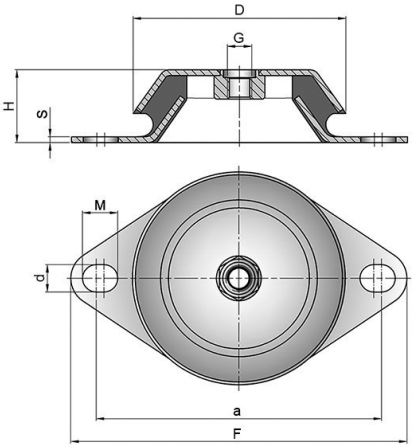

Инструкция
по монтажу
и эксплуатации

Модель виброопоры	D	H	a	dxM	G	F	S	Нагрузка кг	Сжатие мм	Жесткость Н/мм
EPC 03-60	92	45	110	10.2	M12	138	3	600	3.3	1818

Маркировка чиллера Kentatsu	Модель виброопоры	Количество виброопор, шт.
KCRM2600CFAN3AL	EPC 03-60	6

Данный буклет дает общее представление о продукции Kentatsu и не является подробным инженерным руководством. За более подробной информацией можно обратиться:

Официальные сайты систем кондиционирования Kentatsu в Российской Федерации,
Республике Беларусь и Республике Казахстан:
www.kentatsurussia.ru
www.kentatsu.global

ЕДИНАЯ СЛУЖБА ПОДДЕРЖКИ КЛИЕНТОВ
8-800-200-00-05
ВРЕМЯ РАБОТЫ СЛУЖБЫ: БУДНИ, С 9:00 ДО 21:00 (ПО МОСКОВСКОМУ ВРЕМЕНИ)

Технические характеристики, внешний вид и комплектация оборудования могут быть изменены производителем без предварительного уведомления.