KENTATSU

DU25-03.01.135

20.02.26

ТЕХНИЧЕСКИЙ ПАСПОРТ (ИНСТРУКЦИЯ) ПО МОНТАЖУ И ЭКСПЛУАТАЦИИ

ГАЗОВЫЙ ОДНОКОНТУРНЫЙ НАСТЕННЫЙ КОТЕЛ
С ЗАКРЫТОЙ КАМЕРОЙ СГОРАНИЯ

NOBBY SMART CLASSIC (S) 10-CSF
NOBBY SMART CLASSIC (S) 12-CSF
NOBBY SMART CLASSIC (S) 14-CSF
NOBBY SMART CLASSIC (S) 16-CSF
NOBBY SMART CLASSIC (S) 18-CSF
NOBBY SMART CLASSIC (S) 20-CSF
NOBBY SMART CLASSIC (S) 24-CSF
NOBBY SMART CLASSIC (S) 28-CSF
NOBBY SMART CLASSIC (S) 32-CSF

KENTATSU

ВВЕДЕНИЕ ... 3

ОБЩИЕ СВЕДЕНИЯ ... 4

1. УКАЗАНИЯ ПО ТЕХНИКЕ БЕЗОПАСНОСТИ И ПОЯСНЕНИЯ СИМВОЛОВ ... 5

1.1 Указания по технике безопасности ... 5

1.2 Расшифровка символов ... 5

2. СВЕДЕНИЯ О ПРИБОРЕ ... 5

2.1 Использование по назначению ... 5

2.2 Типовые модели прибора ... 5

2.3 Комплектация ... 6

2.4 Расшифровка наименований ... 6

2.5 Описание прибора ... 6

2.6 Заводская паспортная табличка ... 6

2.7 Устройство котла ... 7

2.8 Циркуляционный насос отопления ... 7

2.9 Технические характеристики ... 8

3. ИНСТРУКЦИЯ ПОЛЬЗОВАТЕЛЯ ... 9

3.1 Панель управления ... 9

3.2 Описание символов ЖК-дисплея ... 9

4. ЗАПОЛНЕНИЕ СИСТЕМЫ ОТОПЛЕНИЯ ... 11

5. ЕЖЕДНЕВНОЕ ИСПОЛЬЗОВАНИЕ ... 13

6. ИНСТРУКЦИЯ ПО МОНТАЖУ ... 13

7. ПРИСОЕДЕНИТЕЛЬНЫЕ РАЗМЕРЫ ... 14

7.1 Рекомендации по монтажу ... 14

7.2 Установка котла ... 14

7.3 Подключение системы отопления и ГВС ... 15

7.4 Подключение к газопроводу ... 15

7.5 Установка системы дымоудаления ... 15

7.6 Коксиальный дымоход ... 16

7.7 Примеры установки с вертикальными трубами ... 16

7.8 Соединения дымоходной трубы ... 17

8. ЭЛЕКТРИЧЕСКОЕ СОЕДИНЕНИЕ ... 18

9. ПРИНЦИПИАЛЬНАЯ СХЕМЫ И КОМНАТНЫЙ ТЕРМОСТАТ ... 18

10. КОДЫ НЕИСПРАВНОСТЕЙ ... 19

10.1 Периодическое техническое обслуживание ... 20

ГАРАНТИЙНЫЕ ОБЯЗАТЕЛЬСТВА ... 21

ГАРАНТИЙНЫЙ ТАЛОН ... 22

Производитель оставляет за собой право вносить изменения в конструкцию, дизайн и функциональные возможности своей продукции без уведомления. Более подробную информацию по внесённым изменениям можно получить на сайте www.daichi.ru

KENTATSU

ВВЕДЕНИЕ

Благодарим вас за доверие к продукции марки Kentatsu. Оборудование Kentatsu спроектировано и изготовлено в соответствии с современными нормами и правилами. Инженерный центр компании осуществляет постоянный контроль качества в процессе производства. Настенные котлы NOBBY SMART CLASSIC (S) полностью соответствуют европейским нормам и сертифицированы на территории Таможенного союза.

Произведено под контролем: «KENTATSU DENKI LTD.»
Место нахождения: Япония, 2-15-1 Konan, Minato-ku, Tokyo, 108-6028, Shinagawa Intercity Tower A 28th Floor

Изготовитель: «Hexel Endustriyel Sanayi ve Ticaret A. S.»
Место нахождения (адрес юридического лица): Alci OSB, Mahallesi 2024. Cddde No:19, 06909 Sincan/Ankara, Турция
Место осуществления деятельности по производству продукции: ASO 2. ve 3.OSB Eskisehir Yolu 42. Km. Alci OSB Mahallesi 2024 Cadde No:19 Sincan/Ankara, Турция

Импортер / организация, уполномоченная изготовителем на территории Таможенного союза: ООО «ДАИЧИ», 121596, г. Москва, вн. тер. г. Муниципальный округ Можайский, ул. Толбухина, д.9, к.1, помещ. 1/П. Телефон горячей линии 8-800-200-00-05.

Оборудование, к которому относится настоящая инструкция, при условии его эксплуатации согласно данной инструкции, соответствует следующим техническим регламентам:

ТР ТС 004/2011 «О безопасности низковольтного оборудования»,

ТР ТС 016/2011 «О безопасности аппаратов, работающих на газообразном топливе»,

ТР ТС 020/2011 «Электромагнитная совместимость технических средств».

По истечении срока службы прибор должен подвергаться утилизации в соответствии с нормами, правилами и способами, действующими в месте утилизации. Не выбрасывайте прибор вместе с бытовыми отходами. По истечении срока службы прибора, сдавайте его в пункт сбора для утилизации, если это предусмотрено нормами и правилами вашего региона. Это поможет избежать возможных негативных последствий на окружающую среду и здоровье человека, а также будет способствовать повторному использованию компонентов изделия. Информацию о том, где и как можно утилизировать прибор, можно получить от местных органов власти.

Данная инструкция является переводом с английского языка.

При возникновении разногласий следует руководствоваться оригиналом.

Дата производства указана на шильдике котла.

Сделано в Турции

Обратите особое внимание на разделы, отмеченные следующим символом:

ВНИМАНИЕ

ОБЩИЕ СВЕДЕНИЯ

- Не устраняйте и не повреждайте надписи на котле.
- Оборудование должно использоваться по прямому назначению. Эксплуатация котла не по назначению может повлечь за собой выход из строя и снятие с гарантии.
- Установку котла должны осуществлять авторизованные производителем сервисные центры или монтажные организации, имеющие разрешительную документацию на работы с газоиспользующим оборудованием и прошедшие обучение у производителя.
- Сотрудник сервисной организации, вводящий котел в эксплуатацию, обязан ознакомить пользователя с техникой безопасности во время эксплуатации оборудования.
- Котел оборудован заводской вилкой. Подключите вилку в розетку с заземлением. Характеристики электросети: 230/220 В, 50 Гц. Не рекомендуется использовать для электроснабжения котла удлинители. Запрещено пользоваться незаземленным котлом. При необходимости электрический шнур котла может быть укорочен или удлинен, для этого обратитесь к специалисту АСЦ. Электробезопасность котла достигается только тогда, когда он правильно заземлен, согласно действующим нормам безопасности. Для защиты электронной платы котла рекомендуется использовать стабилизатор напряжения с параметрами работы 230/220 В ±10% и временем срабатывания не более 8 мс.
- Производитель отклоняет любую ответственность телесного повреждения лиц, животных, и повреждения вещей в виду отсутствия заземления котла и несоблюдения стандартов.
- Запрещается использовать для электрического заземления газопроводные или водопроводные трубы.
- Котел следует подключить к газопроводу в соответствии с типом газа, указанном на паспортной табличке котла.
- В случае возникновения какой-либо неисправности внимательно ознакомьтесь с руководством по эксплуатации.
- Для устранения неисправностей котла, связанных с оборудованием, необходимо обращаться в авторизованный производителем сервисный центр.
- В помещении, где установлен котел, должна быть предусмотрена приточная и вытяжная вентиляция.
- Отопительный котел NOBBY SMART CLASSIC (S) вместе с сопутствующим оборудованием должен быть установлен и использован в соответствии с проектной документацией, действующими законами и техническими нормами, а также согласно инструкциям изготовителя.
- Не используйте для питья, приготовления пищи и хозяйственно-бытовых нужд горячую воду, которую вырабатывает котел.
- Контролируйте давление теплоносителя посредством манометра. Давление теплоносителя не должно быть менее 1 бар. В случае регулярного падения или повышения давления во время нагрева необходимо обратиться в авторизированный сервисный центр.
- На время кратковременного отключения котла оставьте включенным электропитание и открытым газовый вентиль. В противном случае функция защиты котла и системы отопления от замерзания не сработает.
- Если вы не будете эксплуатировать ваш котел в течение длительного времени, отключите электропитание и закройте газовый вентиль. Во избежание разморозки котла и трубопровода системы отопления полностью слейте воду из котла и системы.
- В случае ремонта используйте только оригинальные запасные части от производителя. Запрещается вмешательство во внутреннее устройство котла и внесение в него каких-либо изменений.
- Производитель не несет ответственности и не предоставляет гарантию на неисправности, возникшие вследствие невыполнения условий, перечисленных в инструкции по монтажу и эксплуатации.
- Ежегодно проводите периодическое техническое обслуживание для обеспечения многолетней эффективной эксплуатации вашего котла. Для проведения планового технического обслуживания обращайтесь в авторизованный сервисный центр.
- Установка котла допускается только с соблюдением норм и правил принятых на территории страны назначения данного типа оборудования.
- Котлы должны транспортироваться любым видом крытого транспорта в соответствии с правилами перевозки грузов, действующими на данном виде транспорта. Котлы должны храниться на стеллажах или на полу на деревянных поддонах (штабелирование) в соответствии с манипуляционными знаками на упаковке. Срок хранения - не ограничен.
- Так как котлы проходят проверку на заводе производителе, то наличие небольшого количества воды в теплообменнике вполне возможно. При соблюдении правил транспортировки, присутствующая вода не приведёт к выходу из строя узлов.
- Неисправности, вызванные неправильным хранением либо транспортировкой, являются негарантийными и производитель за них ответственности не несет.

1. УКАЗАНИЯ ПО ТЕХНИКЕ БЕЗОПАСНОСТИ И ПОЯСНЕНИЯ СИМВОЛОВ

1.1 УКАЗАНИЯ ПО ТЕХНИКЕ БЕЗОПАСНОСТИ

При появлении запаха газа

- Закрыть газовый вентиль.
- Проветрить помещение.
- Не пользуйтесь электроприборами.
- Не используйте открытый огонь.
- Незамедлительно вызовите газовую службу.

При появлении запаха дымовых газов

- Выключить котельное оборудование.
- Проветрить помещение.
- Незамедлительно обратиться в авторизованный сервисный центр.

Монтаж

- Монтаж элементов котельного оборудования разрешается выполнять только авторизированным и обученным специалистам сервисных или монтажных организаций.
- Запрещается переоборудование деталей системы дымоудаления.
- Обеспечить соответствия нормативным размерам вентиляционные отверстия в дверях, стенах и окнах.

Техобслуживание

- Заказчику необходимо заключить договор на техническое обслуживание с авторизованным сервисным центром и обеспечить проверку и техобслуживание оборудования в соответствии с требованиями производителя.
- При ремонте и техническом обслуживании котла следует применять только оригинальные запасные части.

Взрывчатые и легковоспламеняющиеся материалы

- Не использовать и не хранить вблизи от прибора легковоспламеняющиеся материалы (бумагу, растворители, красители и т.п.).

Воздух для горения газа / воздух помещения

- Обеспечьте беспрепятственную и достаточную подачу воздуха к помещению где установлено оборудование, в соответствии с требованиями по вентиляции.
- Не допускать загрязнения воздуха для горения газа / воздуха помещения агрессивными веществами.
- Эксплуатация изделия разрешается только с полностью установленной системой воздуховодов/дымоходов.
- Эксплуатация изделия разрешается только с установленной и закрытой передней облицовкой (кроме случаев проведения кратковременных проверок).

1.2 РАСШИФРОВКА СИМВОЛОВ

ВНИМАНИЕ

⚠	Символ ВНИМАНИЕ обозначен восклицательным знаком в треугольнике

ВНИМАНИЕ означает, что возможно получения травм и имущественного ущерба.

ВАЖНО

!	Символ ВАЖНО обозначен восклицательным знаком в квадрате

ВАЖНО означает, что указания содержат важную информацию, относящуюся к тем случаям, когда отсутствует угроза здоровью.

2. СВЕДЕНИЯ О ПРИБОРЕ

Газовый одноконтурный настенный котел с закрытой камерой сгорания NOBBY SMART CLASSIC (S) является комбинированным прибором предназначенным для отопления и горячего водоснабжения.

2.1 ИСПОЛЬЗОВАНИЕ ПО НАЗНАЧЕНИЮ

Устанавливать прибор только в закрытых системах отопления и нагрева воды. Другое применение является использованием не по назначению. За возникший в результате этого ущерб изготовитель ответственности не несет.

2.2 ТИПОВЫЕ МОДЕЛИ ПРИБОРА

- **NOBBY SMART CLASSIC (S) 10-CSF**, прибор центрального отопления с интегрированной функцией нагрева воды тепловой мощностью 10,2 кВт.
- **NOBBY SMART CLASSIC (S) 12-CSF**, прибор центрального отопления с интегрированной функцией нагрева воды тепловой мощностью 11,8 кВт.
- **NOBBY SMART CLASSIC (S) 14-CSF**, прибор центрального отопления с интегрированной функцией нагрева воды тепловой мощностью 13,9 кВт.
- **NOBBY SMART CLASSIC (S) 16-CSF**, прибор центрального отопления с интегрированной функцией нагрева воды тепловой мощностью 15,6 кВт.
- **NOBBY SMART CLASSIC (S) 18-CSF**, прибор центрального отопления с интегрированной функцией нагрева воды тепловой мощностью 17,8 кВт.
- **NOBBY SMART CLASSIC (S) 20-CSF**, прибор центрального отопления с интегрированной функцией нагрева воды тепловой мощностью 19,3 кВт.
- **NOBBY SMART CLASSIC (S) 24-CSF**, прибор центрального отопления с интегрированной функцией нагрева воды тепловой мощностью 23,6 кВт.
- **NOBBY SMART CLASSIC (S) 28-CSF**, прибор центрального отопления с интегрированной функцией нагрева воды тепловой мощностью 27,9 кВт.
- **NOBBY SMART CLASSIC (S) 32-CSF**, прибор центрального отопления с интегрированной функцией нагрева воды тепловой мощностью 31,9 кВт.

2.3 КОМПЛЕКТАЦИЯ

1) Котел - 1 шт.
2) Технический паспорт (инструкция) по монтажу и эксплуатации - 1 шт.
3) Монтажный комплект - 1 шт.

2.4. РАСШИФРОВКА НАИМЕНОВАНИЙ

NOBBY SMART CLASSIC (S) 24 CSF

Название модели

Одноконтурный

Мощность котла

Тип котла по камере сгорания
CSF – раздельная система дымоудаления

2.5 ОПИСАНИЕ ПРИБОРА

Котлы NOBBY SMART CLASSIC (S) разработаны для систем отопления и систем горячего водоснабжения частных домов, коттеджей и квартир. При помощи ручек, расположенных на панели управления, можно произвести регулировку температуры отопления и горячего водоснабжения. ЖК-дисплей, расположенный на панели управления, позволяет легко идентифицировать текущую температуру горячего водоснабжения и системы отопления. Кроме актуальной температуры на ЖК-дисплее отображаются пользовательские настройки. При возникновении внештатных режимов работы котла на ЖК-дисплее отображаются символы, помогающие идентифицировать неисправность. Котлы снабжены системой самодиагностики и различными системами безопасности, такими, как:

- ионизационный контроль наличия пламени,
- система контроля давления теплоносителя,
- защита от замерзания,
- автоматический байпас,
- защита от перегрева,
- система безопасности дымоудаления,
- антиблокировка насоса,
- предохранительный клапан, ограничивающий максимально допустимое давление теплоносителя.

2.6 ЗАВОДСКАЯ ПАСПОРТНАЯ ТАБЛИЧКА

На паспортной табличке приведены следующие сведения о котле:

- Модель
- Класс эффективности
- Тепловая мощность (макс./мин.) Максимальное рабочее давление контура отопления
- Диапазон температурной настройки
- контур отоплен
- Горячее водоснабжение
- Страна назначения
- Класс NOx
- Категория газа
- Давление газа
- Заводские настройки давления газа
- Тип дымохода
- Класс IP:
- Серийный номер
- Электрическая сеть
- Макс. потребление Вт
- Дата изготовления:

Расположение заводской паспортной таблички

2.7 УСТРОЙСТВО КОТЛА

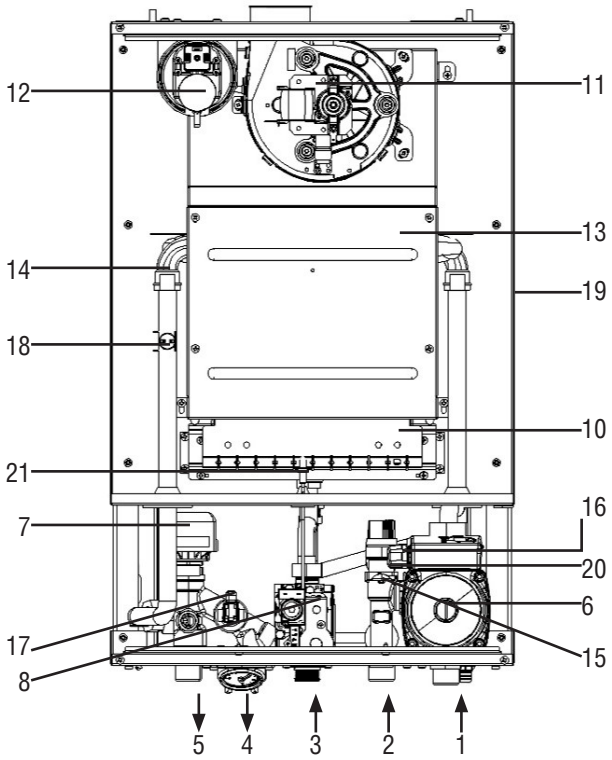

1 – Возврат из системы отопления
2 – Вход холодной воды
3 – Вход газа
4 – Выход ГВС
5 – Подача в систему отопления
6 – Двигатель насоса
7 – Трехходовой клапан с приводом
8 – Газовый клапан
10 – Горелка
11 – Вентилятор
12 - Прессостат
13 – Главный теплообменник
14 – Предохранительный термостат
15 – Реле протока
16 – Предохранительный клапан
17 – Датчик NTC ГВС
18 – Датчик NTC контура отопления
19 – Расширительный бак
20 – Реле давления
21 – Электрод розжига и ионизации

2.8 ЦИРКУЛЯЦИОННЫЙ НАСОС ОТОПЛЕНИЯ

Циркуляционный насос установлен на обратной линии отопительного контура. Он обеспечивает циркуляцию воды в замкнутой системе в процессе нагрева системы отопления и воды для хозяйственно-бытовых нужд. В корпус циркуляционного насоса встроен автоматический воздухоотводчик.

Циркуляционный насос, используемый в котлах **NOBBY SMART CLASSIC (S)** 10/12/14/16/18/20/24-CSF имеет высоту напора 5 м и является трехступенчатым. Циркуляционный насос, используемый в котлах **NOBBY SMART CLASSIC (S)** 28/32-CSF имеет высоту напора 6 м и является трехступенчатым. Циркуляционный насос относится к классу низкого электропотребления (класс Low).

! ВАЖНО

При первом запуске котла необходимо произвести корректный запуск насоса, для этого необходимо:

a) разблокировать вал насоса,

b) спустить воздух из вала насоса,

Не производите самостоятельно пусконаладочные работы, обратитесь в сервисный центр.

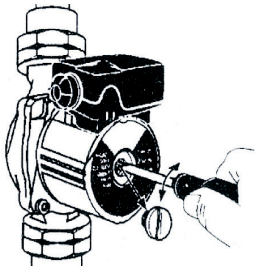

Кривая гидравлического сопротивления устройства в целом

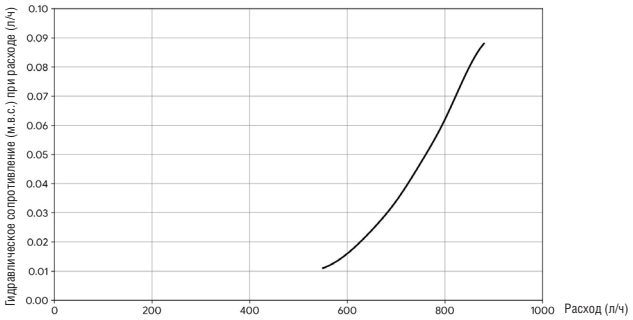

Характеристика насоса

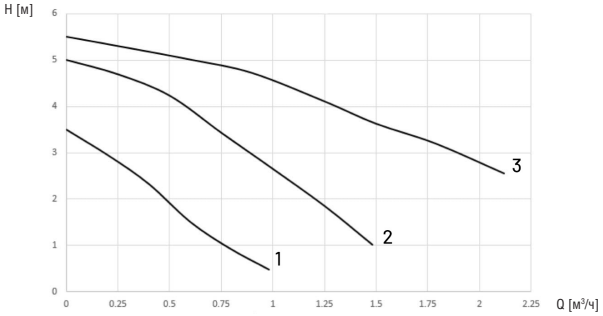

KENTATSU

2.9 ТЕХНИЧЕСКИЕ ХАРАКТЕРИСТИКИ

Настенный газовый котел		Ед. изм.	10-CSF	12-CSF	14-CSF	16-CSF	18-CSF	20-2CS	24-CSF	28-CSF	32- CSF
Мощность											
Мощность тепловая в режиме отопления (макс./мин.)		кВт	10,2/8,5	11,8/8,5	13,9/8,5	15,6/8,5	17,8/8,5	19,3/8,5	23,6/8,5	27,9/8,5	31,9/8,5
Теплопроизводительность в режиме ГВС (макс./мин.)		кВт	23,6/8,5	23,6/8,5	23,6/8,5	23,6/8,5	23,6/8,5	23,6/8,5	23,6/8,5	27,9	31,9
КПД		%	90,1	90,1	90,1	90,1	90,1	94,2	94,2	94,2	94,3
Класс энергоэффективности (Директива 92/42/EEC)			A / A								
Контур отопления											
Интервал настройки температуры теплоносителя в режиме (отопление/теплый пол)		°C	30-80/30-60								
Давление в системе отопления (макс./мин.)		бар	3/0,5								
Объем расширительного бака		л	8								
Предварительное давление расширительного бака		бар	1								
Горячее водоснабжение (ГВС)											
Интервал настройки температуры ГВС в бойлере косвенного нагрева (мин./макс.)		°C	30-65								
Контур газа и показатели расхода											
Тип газа		-	II 2H3B/P (I2H)								
Природный газ (G20) давление на входе		мбар	20								
Сжиженный газ (G30/G31) давление на входе		мбар	30								
Потребление природного газа (G20)в режиме отопления (макс./мин.)		м3/ч	1,28/0,98	1,49/0,98	1,66/0,98	1,92/0,98	2,06/0,98	2,3/0,98	2,59/0,98	3,11/0,98	3,42/0,98
Потребление сжиженного газа (G30/G31) в режиме отопления (макс./мин.)		кг/ч	0.97/0.66	1.02/0.66	1.29/0.66	1.3/0.66	1.43/0.66	1.81/0.66	1.88/0.66	2.15/0.66	2.82/0.66
Диаметр форсунок Природный/Сжиженный газ		мм	1,35								
Количество форсунок		шт	9							11	12
Электрические данные											
Напряжение и частота электросети		В/Гц	220/50								
Потребляемая мощность		Вт	143								
Класс электробезопасности			I								
Класс пылевлагозащиты		IP	IPX4D								
Параметры системы дымоудаления											
Исполнение		-	C12-C32-C42-C52-C82-B22								
Температура дымовых газов (G20)		°C	125								
Содержание CO2 (G20)		%	5,6	5,7	5,9	6	6,2	6,3	6,4	6,5	6,8
Содержание CO (G20)		ppm	80	84	89	93	98	102	108	115	125
Класс Nox			5								
Макс. длина дымовой трубы (100-60)		м	6								
Размеры											
Присоединительные размеры	Вход газа	дюймы	3/4								
	Вход и выход отопления и бойлера косвенного нагрева	дюймы	3/4								
	Подключение холодной воды (подпитка)	дюймы	1/2								
	Дымоход	мм	60/100								
Размеры оборудования/упаковки (ШхВхГ)		мм	412x650x285/450x725x330								
Масса нетто/с упаковкой		кг	27.1/30.4								

3. ИНСТРУКЦИЯ ПОЛЬЗОВАТЕЛЯ

3.1 ПАНЕЛЬ УПРАВЛЕНИЯ

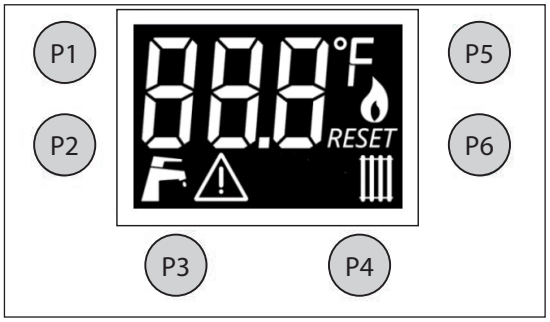

Кнопка	Название кнопки	Описание функции
P1	Увеличение температуры горячей воды	Повзоляет увеличить температуру горячей воды
P2	Уменьшение температуры горячей воды	Повзоляет уменьшить температуру горячей воды
P3	Вкл/Выкл - Лето/Зима - Выбор	Позволяет переключать режимы Лето-Зима и Включение-Выключение устрйства
P4	Сброс	Позволяет перезагрузить устройство в случае неисправности.
P5	Увеличение температуры системы отопления	Позволяет увеличить температуру системы отопления
P6	Уменьшение температуры системы отопления	Позволяет уменьшить температуру системы отопления

3.2 ОПИСАНИЕ СИМВОЛОВ ЖК-ДИСПЛЕЯ

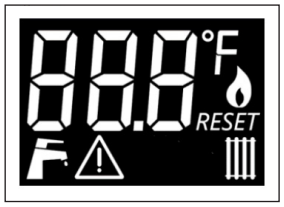

П/п №	Индикация	Обозначение	Описание
1		Значение температуры	Отображение температуры
2		Ошибки	В устройстве возникла ошибка
3		Режим "Нагрев горячей воды"	Котел в режиме нагрева санитарной воды
4		Радиатор	Температура радиатора от 30 °C до 80 °C
5	RESET	Сброс	Сброс настроек
6		Пламя	Наличие пламени

4. ЗАПОЛНЕНИЕ СИСТЕМЫ ОТОПЛЕНИЯ

Для заполнения системы отопления используйте подготовленную воду.

! ВАЖНО

Вода должна соответствовать следующим характеристикам.

Нормируемый показатель	Значение показателя
Растворенный кислород, г/м^3	Не более 0.05
Свободная углекислота, г/м^3	Отсутствует
Значение pH	8.3-9.5
Взвешенные вещества, г/м^3	Не более 5.0
Жесткость воды, мг-экв/л	0.05 - 0.1

Если вода не соответствует данным параметрам, необходимо предусмотреть дополнительные устройства для подготовки воды.

Порядок заполнения системы отопления

- Откройте автоматический воздушный клапан.
- Откройте вентиль заполнения системы отопления. Заполняйте систему отопления, пока шкала на манометре не будет равна 1.5 бар.
- Поочередно откройте на радиаторах спускные вентили для сброса воздуха.
- После спуска воздуха из системы отопления давление в системе будет падать, в этом случае снова откройте кран подпитки для заполнения до 1,5 бар.

! ВАЖНО

После заполнения системы отопления перед запуском котла необходимо произвести работы по запуску циркуляционного насоса.

После включения котла оставшийся воздух будет выходить из котла через автоматический воздухоотводчик. В этом случае давление теплоносителя будет падать. При падении давления до 0,3 бар котел автоматически отключится и выдаст код ошибки «низкое давление». В этом случае необходимо произвести подпитку системы отопления.

Добавление воды:

Давление в системе отопления может падать не только по причине выхода воздуха, но и по причине возможных утечек в системе. Если давление в системе падает часто, необходимо обратиться в сервисную службу.

! ВАЖНО

После завершения операций по заполнению водой плотно закрутите кран подпитки. Если вентиль кран подпитки останется открытым, это вызовет увеличение давления воды в оборудовании, а после превышения отметки 3 бар произойдет автоматическое открытие предохранительного вентиля, и из нижней части котла польется вода.

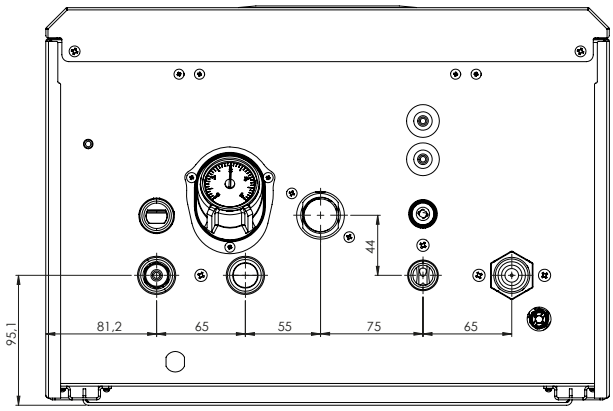

a. Подача теплоносителя в систему отопления.
b. Подача на бойлер косвенного нагрева.
c. Вход газа.
d. Вход холодной воды (подпитка).
e. Обратная линия теплоносителя из системы отопления.

! ВАЖНО

Компания Kentatsu допускает использование в качестве теплоносителя карбоксилатных незамерзающих жидкостей в том случае, если изготовитель незамерзающей жидкости гарантирует, что продукция не причиняет вреда теплообменнику и другим комплектующим котла.

- При использовании антифриза необходимо, чтобы система отопления соответствовала проекту, в котором учтены теплофизические свойства незамерзающей жидкости, т.к. антифризы имеют отличные характеристики от воды (теплоёмкость, теплопроводность, максимальная рабочая температура, вязкость, расширение жидкости). Данные свойства незамерзающих жидкостей могут привести к снижению производительности оборудования, перегревам, а так же некорректной работе системы отопления в целом, что в свою очередь может привести к выходу из строя оборудования.

Слив теплоносителя из системы отопления:

В случае необходимости опорожнения системы отопления необходимо сделать следующее:

- Обесточьте котел.
- Откройте все вентили на системе отопления, в том числе на радиаторах.
- Откройте дренажный кран, установленный в самой нижней точке системы отопления. Когда манометр покажет нулевое давление воды, закройте дренажный кран и остальные вентили.

Необходимые мероприятия перед запуском котла

- Для корректной работы котла пригласите на пусконаладочные работы специалиста сервисного центра. Самостоятельный ввод котла в эксплуатацию может привести к выходу оборудования из строя. Проверьте соответствие котла и используемого газа. При использовании сжиженного газа котел необходимо адаптировать под данный вид газа путем замены газовых форсунок и настройки газового клапана.
- Проверьте систему газоснабжения на герметичность.

- Если к котлу подключен термостат, убедитесь, что он включен и на нем настроена необходимая температура помещения.
- После произведенных настроек и проверок можно запускать котел в работу.

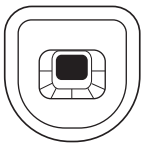

рис 1

Интерфейс котла

- В котлах NOBBY SMART CLASSIC (S) для регулировки температуры отопления и ГВС на панели управления находятся кнопки (показано на рис. 1), которыми вы сможете отрегулировать температуру.

ВНИМАНИЕ!

- Для проверки герметичности в системе газоснабжения не используйте открытое пламя.
- Производите настройку газового клапана.

ВНИМАНИЕ!

Не производите самостоятельно настройку газового клапана, это может привести в утечкам газа и пожару. Для настройки газового клапана обратитесь в авторизованный сервисный центр.

- Проверьте давление в системе отопления. Давление теплоносителя в системе отопления должно быть не менее 1,5 бар.
- Перед первым включением котла, вал циркуляционного насоса необходимо разблокировать.
- Убедитесь, что параметры системы электроснабжения соответствуют необходимым параметрам. Если в системе электроснабжения недостаточное или высокое напряжение, установите стабилизатор напряжения.
- Проверьте герметичность системы дымоудаления и качество соединения стыков дымоотводящей трубы.

5. ЕЖЕДНЕВНОЕ ИСПОЛЬЗОВАНИЕ

Выбор режима использования Лето / Зима;

- Если нет необходимости использовать функцию отопления, котел можно перевести в летний режим в котором он будет использоваться только для подогрева ГВС. Для этого необходимо нажать кнопку Mode.

ПРЕДУПРЕЖДЕНИЕ: Котел включается кнопкой включения/выключения котла. При длительном нажатии кнопки котел выключится. Если котел выключен, то защита от замерзания неактивна.

a. В режиме " Лето" на экране отображается значок ( ). Выбор этого режима осуществляется нажатием кнопки P3.

Для настройки ГВС отрегулируйте желаемую температуру с помощью кнопок P1/P2.

В положении Лето блокировка насоса и защита от замерзания активны.

b. В зимнем режиме на экране отображается значок ( ).
Выбор этого режима осуществляется нажатием кнопки P3.
Для настройки отопления отрегулируйте желаемую температуру с помощью кнопок P5/P6.

Для настройки ГВС отрегулируйте желаемую температуру с помощью кнопок P1/P2.

В зимнем режиме защита от блокировки насоса и защита от замерзания активны.

ПРЕДУПРЕЖДЕНИЕ: когда котел в работе (при зажигании горелки), во время горения на дисплее появляется знак ( ).

6. ИНСТРУКЦИЯ ПО МОНТАЖУ

УПАКОВКА

- Котел упакован в картонную коробку. Для извлечения котла из упаковки разместите его на полу.
- Снимите клейкую ленту по длинной стороне коробки и раскройте картонную упаковку как показано на рисунке.

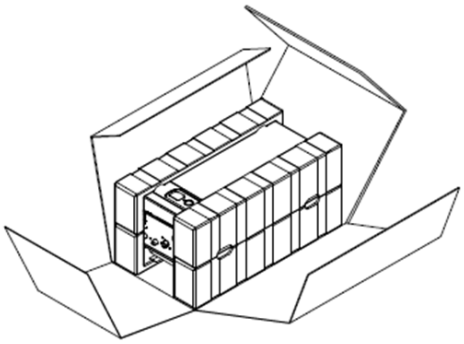

Размеры

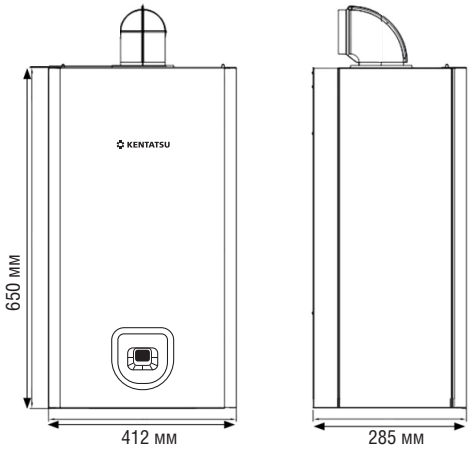

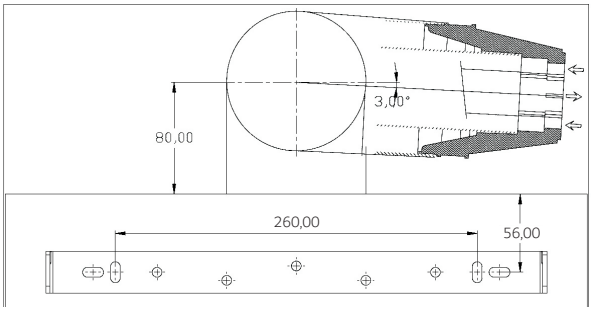

7. ПРИСОЕДИНИТЕЛЬНЫЕ РАЗМЕРЫ

NOBBY SMART CLASSIC (S) 10/12/14/16/18/20/24/28/32 - CSF

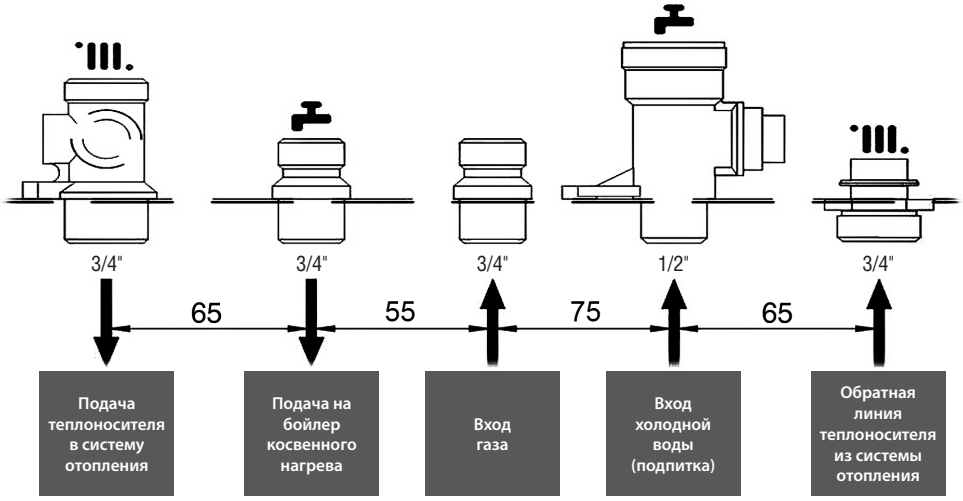

7.1 РЕКОМЕНДАЦИИ ПО МОНТАЖУ

Котлы NOBBY SMART CLASSIC (S) устанавливаются в помещении согласно проекту и с согласованием газопоставляющей организацией.

- Для корректной работы котла необходимо учесть, что забор воздуха для горения должен производиться со стороны, не подверженной сильному запылению.
- В помещении необходимо предусмотреть вентиляцию.
- Установка котла на улице запрещена. Котел необходимо устанавливать в помещении, защищенном от воздействия внешних факторов.
- Стена, на которую будет установлен котел, должна быть выполнена из негорючего материала, способного выдержать вес котла + 60%.
- Не устанавливайте котел на участках размещения горючих и взрывоопасных материалов.
- В случае замены старого оборудования перед установкой котла NOBBY SMART CLASSIC (S) необходимо промыть систему отопления.
- От сбросного клапана котла следует предусмотреть дренажную линию с разрывом струи.
- Не рекомендуется часто обновлять воду в системе отопления, т. к. это может привести к появлению накипи в котле и элементах системы.
- На обратной линии системы отопления, на линии возврата теплоносителя в котел, необходимо установить фильтр механической очистки 3/4".
- Если объем воды в системе отопления превышает 100 литров, следует увеличить объем расширительного бака.

7.2 УСТАНОВКА КОТЛА

1. Установите скобу крепления

- Перед установкой котла, определите его положение на стене вместе с крепежной скобой и просверлите четыре отверстия для выбранного положения. Установите крепежную скобу.
- С помощью дюбелей, проверьте уровень и высоту установки скобы от уровня пола, которая не должна быть меньше 1,95 м.

2. После установки на стене скобы крепления, высверлите в стене отверстие для выхлопной трубы, Отверстие должно иметь уклон 2 ~ 3 градуса вниз относительно стены, так чтобы по трубе стекал конденсат.

3. Повесьте котел на установленную крепежную скобу и убедитесь в надежности установки. Для обслуживания котла потребуется минимальное пространство. Расстояние сбоку от водонагревателя должно составлять не менее 200 мм, сверху не менее 450 мм, снизу не менее 300 мм, а спереди не менее 500 мм.

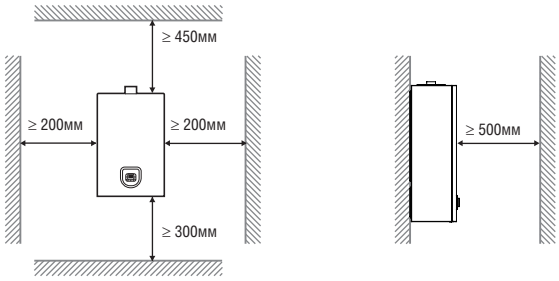

! ВАЖНО

Для удобства обслуживания необходимо соблюдать необходимые расстояния до котла. Минимальные расстояния указаны на рисунке.

Функция ГВС (опция)

Котел может обеспечивать ГВС, при подключении к баку косвенного нагрева (бойлеру).

В меню котла имеется настройка для режима работы 3-ходового клапана, который зависит от температуры ГВС в баке косвенного нагрева (бойлера).

Переключение работы котла на бак косвенного нагрева (бойлер) осуществляется с помощью трехходового разделительного клапана с приводом.

Датчик температуры является терморезистором с отрицательным температурным коэффициентом сопротивления (NTC), используемым для определения температуры воды в баке косвенного нагрева (бойлере).

Подключение к газопроводу

Перед подключением котла к газу убедитесь в следующем:

- Газ должен соответствовать форсункам, установленным в котел.
- Газопровод должен быть чистым.
- На входе газа должен быть установлен газовый фильтр 3/4».
- Система газоснабжения должна быть проверена на герметичность.
- В месте подключения котла к газопроводу должна быть установлена диэлектрическая муфта

Пример обвязки котла с баком косвенного нагрева (бойлером)

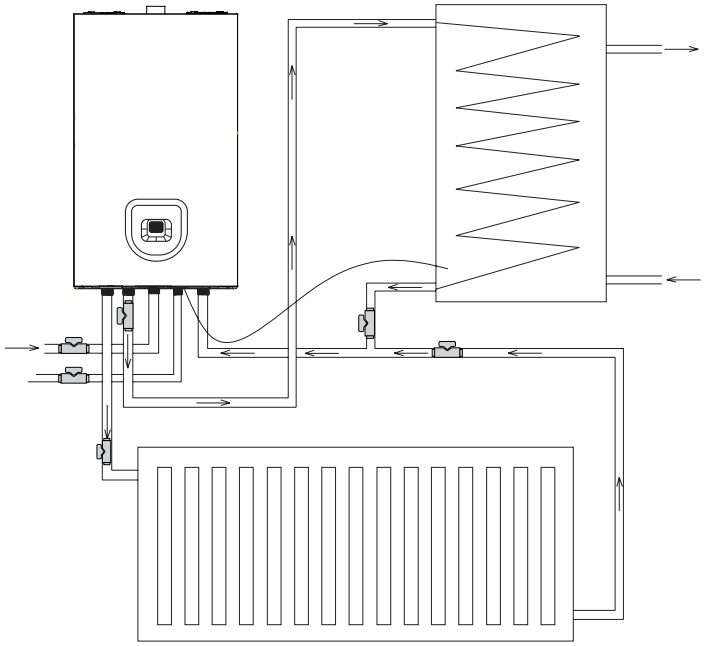

ВНИМАНИЕ!

Не используйте для проверки герметичности газовой линии открытое пламя.

Установка системы дымоудаления

- Необходимо использовать оригинальную трубу дымоотвода. Не следует вносить каких-либо изменений в конструкцию дымоотводящей трубы.
- Труба дымоотвода должна быть установлена с уклоном вниз от котла на 3 градуса.
- Промежуток между дымоотводящей трубой и стеной не следует заделывать твердыми материалами (такими как цемент, бетон и т. д.), поскольку это может усложнить техническое обслуживание.
- Расстояние между верхним перекрытием и верхней частью дымовой трубы должно составлять не менее 50 мм.
- При необходимости использования дополнительных труб, следует обеспечить герметичность всех участков соединения. В дом не должны попадать и просачиваться дымовые газы.
- Категорически запрещается использовать котел без дымоотводящей трубы.

ВНИМАНИЕ!

Запрещена установка в помещении отопительного газоиспользующего оборудования, не соединенного с дымоходом и не оснащенного вытяжным устройством для отвода продуктов сгорания.

7.3 ПОДКЛЮЧЕНИЕ СИСТЕМЫ ОТОПЛЕНИЯ И ГВС

Ниже приведены размеры подключения:

- Подача в систему отопления 3/4".
- Выход горячей воды для хозяйственно-бытовых нужд 1/2".
- Вход газа 3/4".
- Вход холодной воды 1/2".
- Возврат из системы отопления 3/4".

7.4 ПОДКЛЮЧЕНИЕ К ГАЗОПРОВОДУ

Перед подключением котла к газу убедитесь в следующем:

- Газ должен соответствовать форсункам, установленным в котел.
- Газопровод должен быть чистым.
- На входе газа должен быть установлен газовый фильтр 3/4".
- Система газоснабжения должна быть проверена на герметичность.
- В месте подключения котла к газопроводу должна быть установлена диэлектрическая муфта.

ВНИМАНИЕ!

Не используйте для проверки герметичности газовой линии открытое пламя.

7.5 УСТАНОВКА СИСТЕМЫ ДЫМОУДАЛЕНИЯ

- Необходимо использовать оригинальную трубу дымоотвода. Не следует вносить каких-либо изменений в конструкцию дымоотводящей трубы.
- Труба дымоотвода должна быть установлена с уклоном вниз от котла на 3 градуса.
- Промежуток между дымоотводящей трубой и стеной не следует заделывать твердыми материалами (такими как цемент, бетон и т. д.), поскольку это может усложнить техническое обслуживание.
- Расстояние между верхним перекрытием и верхней частью дымовой трубы должно составлять не менее 50 мм.
- При необходимости использования дополнительных труб, следует обеспечить герметичность всех участков соединения. В дом не должны попадать и просачиваться дымовые газы.
- Категорически запрещается использовать котел без дымоотводящей трубы.

ВНИМАНИЕ!

Запрещена установка в помещении отопительного газоиспользующего оборудования, не соединенного с дымоходом и не оснащенного вытяжным устройством для отвода продуктов сгорания.

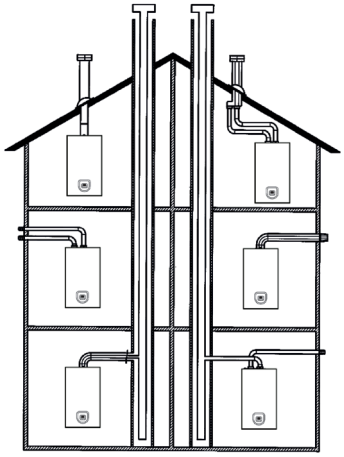

Примеры установки дымоходов и воздуховодов

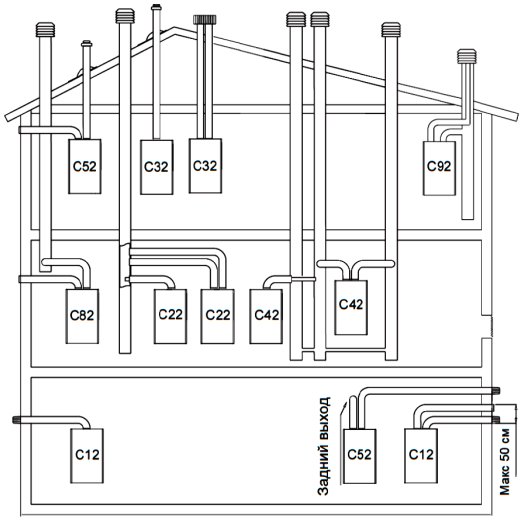

C12-C12x Выход дымовых газов через коаксиальные дымоотводы/воздуховоды. Дымоотводы и воздуховоды могут быть раздельными или коаксиальными. В случае использования раздельных дымоотводов/воздуховодов их выходы наружу должны быть расположены достаточно близко, чтобы находится в одинаковых ветровых условиях.

C22 Коаксиальный выход в коллективный дымоход/воздуховод (забор воздуха и вывод дымовых газов в один и тот же коаксиальный дымоход/воздуховод).

C32-C32x Коаксиальный вывод на крышу. Выводы как в **C12**.

C42-C42x Вывод дымовых газов через коллективный дымоход и забор воздуха из коллективного воздуховода, которые подвержены одинаковым ветровым условиям.

C52-C52x Вывод дымовых газов и забор воздуха разделены и выходят из стены или на крышу, но в любом случае в тех зонах, в которых давление отличается.

C82-C82x Вывод дымовых газов в отдельный или коллективный дымоход, а забор воздуха индивидуально через стену.

C92-C92x Выход дымовых газов на крышку (как в C 32), а забор воздуха из существующего индивидуального дымохода.

7.6. КОКСИАЛЬНЫЙ ДЫМОХОД

Трубы данной конфигурации позволяют осуществлять забор воздуха и отвод продуктов сгорания, как на улицу, так и в общий дымоход.

Варианты горизонтальной установки дымохода

Варианты установки при присоединении к общему дымоходу (LAS - система)

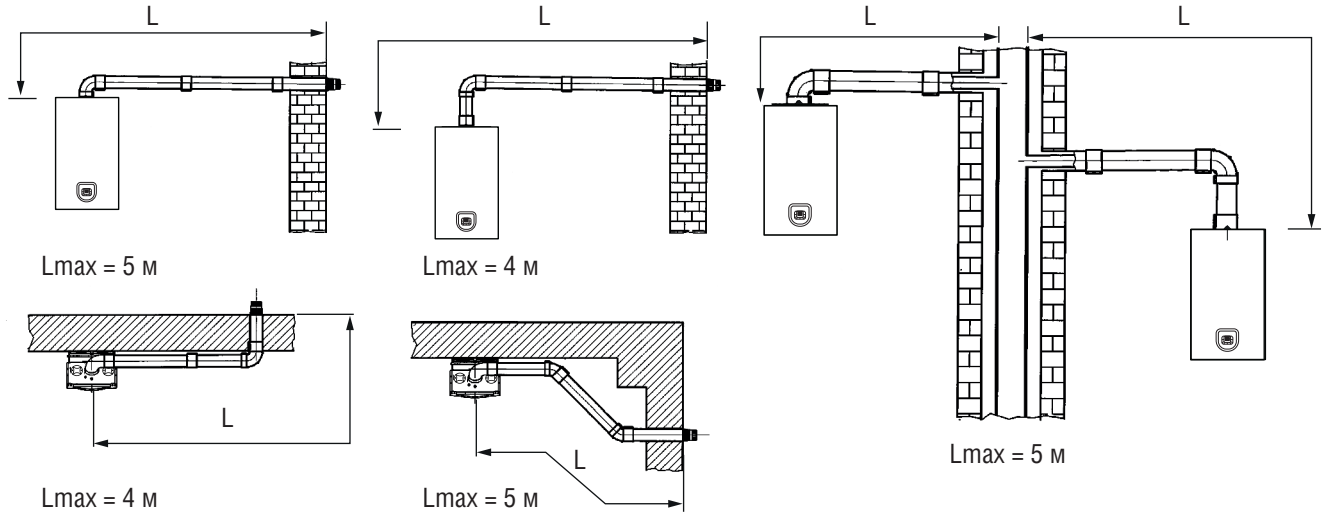

7.7. ПРИМЕРЫ УСТАНОВКИ ДЫМОХОДОВ

Примеры установки с вертикальными трубами

Данная установка может быть выполнена как на наклонной, так и на плоской крыше.

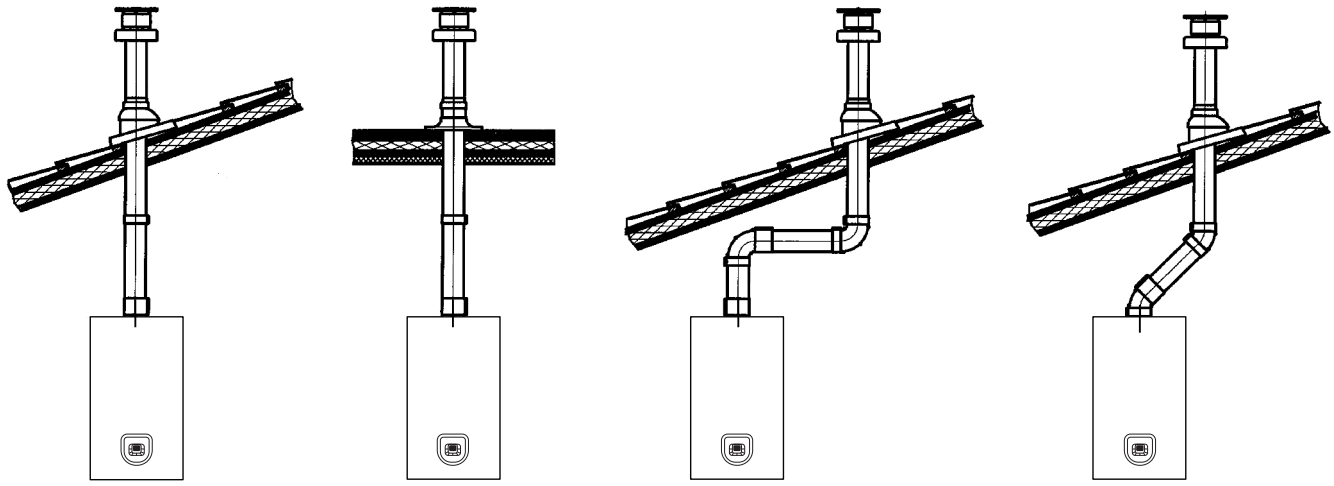

Примеры установки с горизонтальными раздельными трубами

Минимальный наклон таких дымоотводящих труб в сторону улицы должен составлять 1 см на метр длины.

При установке комплекта для сбора конденсата труба отвода продуктов сгорания должна быть наклонена в сторону котла.

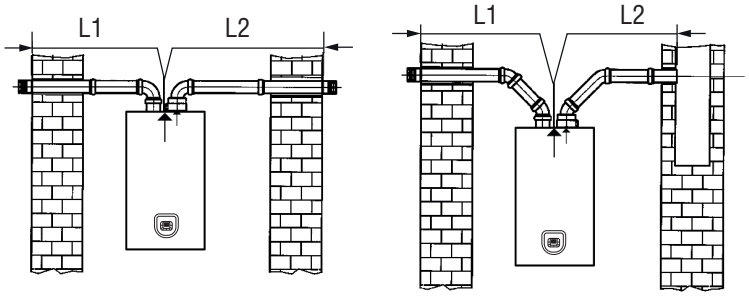

(L1 + L2) max = 30 м

⚠ **ПРИМЕЧАНИЕ:** *оба наконечника (забора воздуха и отвода продуктов сгорания) могут быть установлены на одной и той же стороне здания.*
Общая длина труб забора воздуха не должна превышать 10 метров. При длине дымоотводящей трубы более 6 м в непосредственной близости от котла должен быть установлен комплект для сбора конденсата.

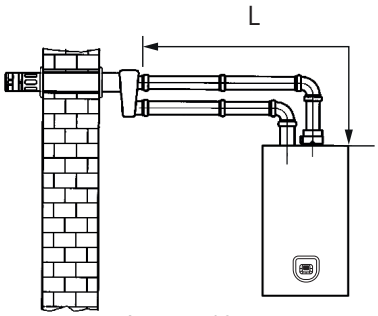

Lmax = 10 м

Примеры установки с вертикальными раздельными трубами
Внимание: труба для отвода продуктов сгорания должна быть надежно изолирована (например, стекловолокном) в месте прохода трубы сквозь стену здания.

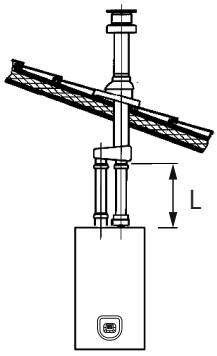

Lmax = 12 м

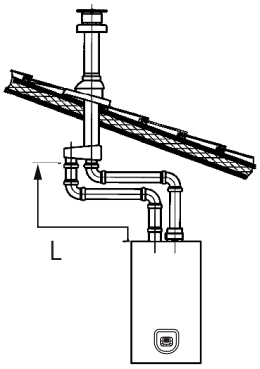

Lmax = 10 м

7.8. СОЕДИНЕНИЯ ДЫМОХОДНОЙ ТРУБЫ

- Наибольшая длина выхлопной трубы составляет 4 метра прямой трубы плюс 2 колена по 90 градусов.
- При установке каждого дополнительного колена в 45 градусов, длина прямой трубы должна быть соответственно уменьшена на 0,5 м, а при установке колена в 90 градусов - на 1 м.

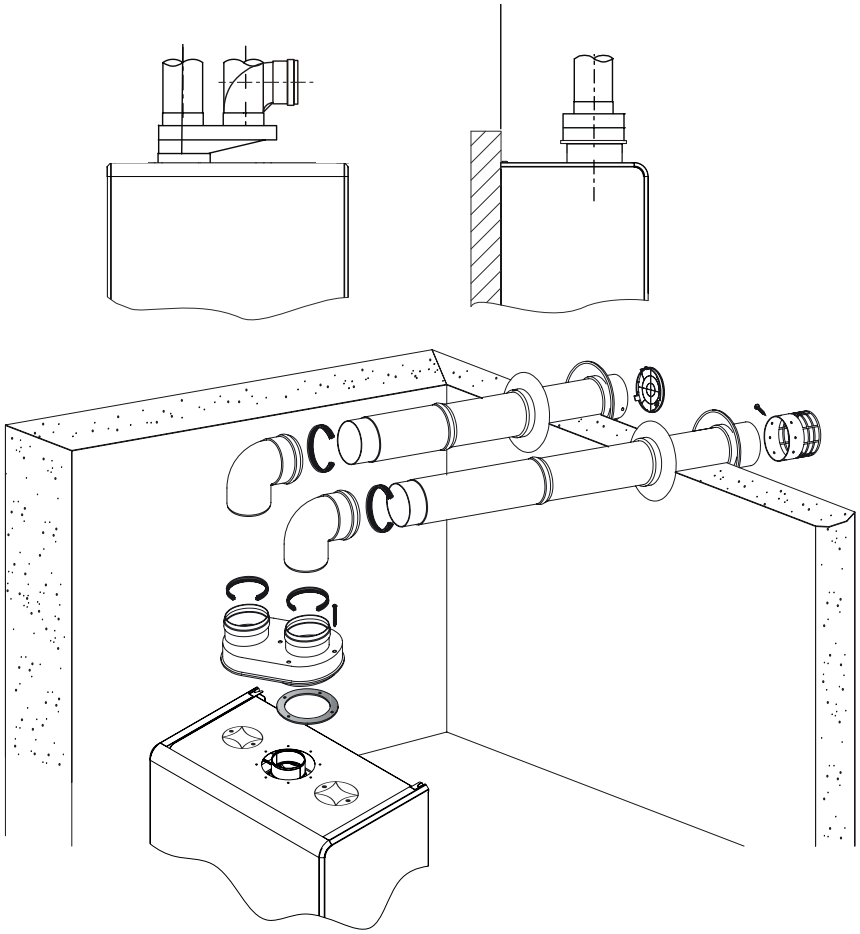

8. ЭЛЕКТРИЧЕСКОЕ СОЕДИНЕНИЕ

Котел обязательно должен быть подключен к сети с линией заземления.

Котел должен быть подключен к однофазной заземленной электрической линии 220 ~ 230 В, и подключён к предохранителю 2 А.

9. ПРИНЦИПИАЛЬНАЯ СХЕМА И КОМНАТНЫЙ ТЕРМОСТАТ

Для подключения комнатного термостат необходимо удалить перемычку, а вместо нее подключить комнатный термостат. Возможно подключение термостата как по сухому контакту так и по цифровой шине.

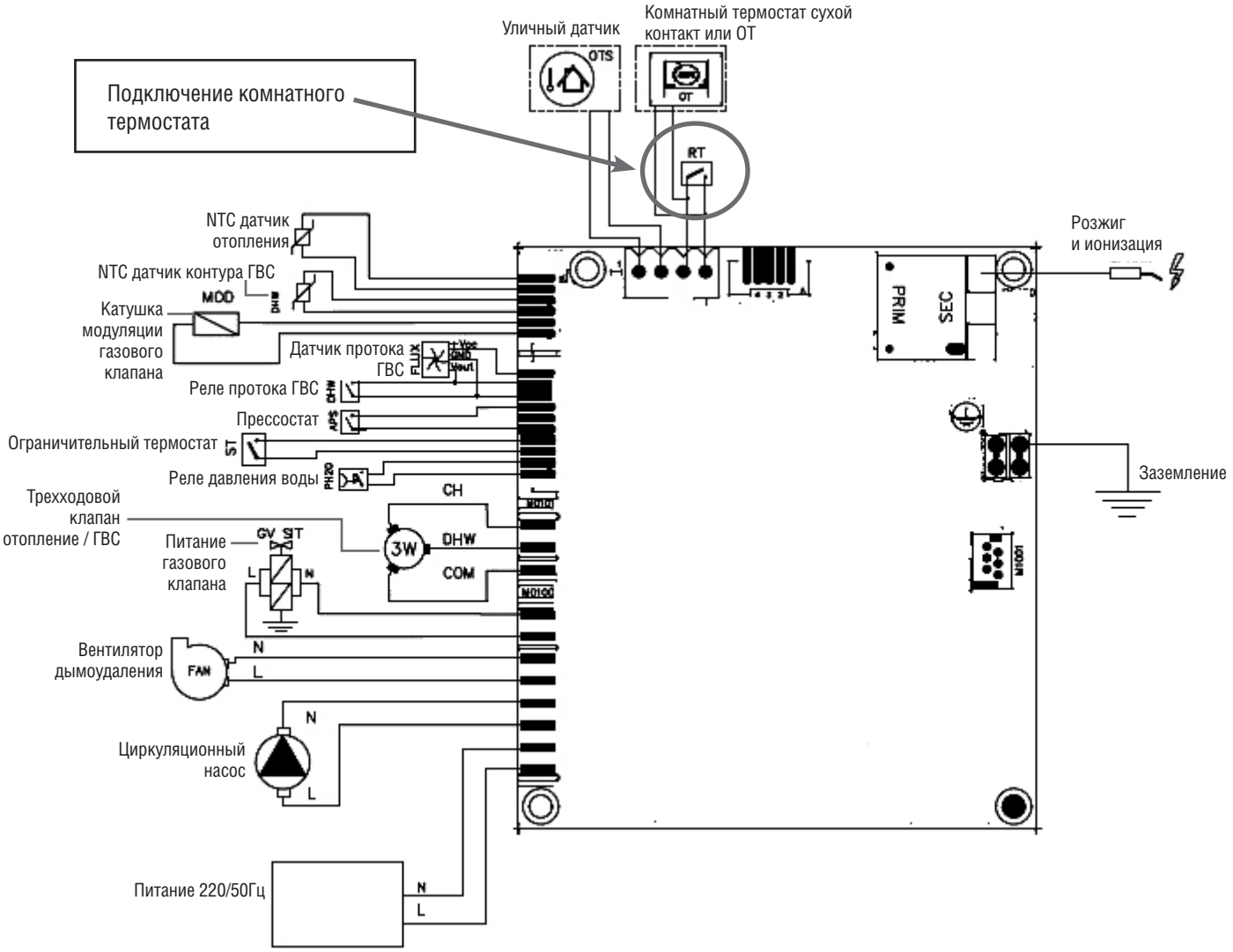

Рисунок. 12

Для подключения комнатного термостата обратитесь в авторизованный сервисный центр.

10. КОДЫ НЕИСПРАВНОСТЕЙ

Котел в случае неисправности системы выводит предупреждение на ЖК-дисплей. Для устранения неисправности обратитесь в авторизованный сервисный центр.

Код ошибки	Тип ошибки	Описание
E01	Блокировки ионизации	Эта блокировка высвечивается в случае 3 последовательных ошибок ионизации или 1 ошибки, когда в параметре PP01 «Тип газа» выбрано значение «Сжиженный нефтяной газ». Необходимо нажать RESET для обнуления ошибки.
E02	Включенный лимит термостата	Если лимит термостата включен в течение 4 секунд, то высвечивается данная ошибка. Для устранения ошибки необходимо выключить лимит термостата и перезагрузить устройство.
E03	Ошибка Реле давления воздуха	Если реле давления воздуха разомкнуто на 25 секунд даже при работающем вентиляторе, высвечивается данная ошибка. Во время этой ошибки применяется функция F05 failure. Когда реле давления воздуха замыкается во время работы вентилятора, автоматически запускается нормальная работа.
E03	Ошибка отключения реле давления воздуха	Если реле давления воздуха замкнуто на 15 секунд при выключенном вентиляторе, высвечивается данная ошибка. При включении реле давления воздуха автоматически запускается нормальная работа устройства.
E03	Включенный лимит термостата дымохода (Атмосферный)	Если лимит термостата дымохода включен в течение 3 секунд, то высвечивается данная ошибка. Для устранения ошибки необходимо выключить лимит термостата и перезагрузить устройство.
E04	Ошибка низкого давления воды	Если реле давления включено в течение 3 секунд, то высвечивается данная ошибка. Для устранения ошибки необходимо выключить реле давления.
E05	Ошибка NTC CH Flow	Если возникли неполадки с датчиком CH NTC, то высвечивается данная ошибка. Во время данной ошибки останавливается запрос DHW и CH. После устранения неполадки включается нормальная работа устройства.
E07	Ошибка предела CH Flow NTC	Если температура датчика CH NTC выше 95 °, то высвечивается данная ошибка. Если температура падает ниже 80°, то система возвращается в нормальную работу.
E06	Ошибка датчика DHW NTC	Если датчик CH NTC включен, то при ударе или коротком замыкании высвечивается данная ошибка. При устранении неполадки, устройство работает в нормальном режиме.
E25	Ошибка замерзания	Эта ошибка высвечивается, если температура подающей линии центрального отопления составляет 1°C или ниже в течение 10 секунд. Работы по центральному отоплению и нагреву бытовой воды не проводятся, насос не работает. При измерении температуры подаваемой воды центрального отопления 3°C и выше ошибка самоустраняется.
E41	Ошибка обнаружения ложного пламени	Если сигнал пламени обнаруживается в течение 10 секунд при закрытом газовом клапане, то выдается данная ошибка. Когда датчик начнет измерять нормальные значения, ошибка самоустранится без посторонней помощи.
E42	Ошибка компонента ионизации	Данная ошибка высвечивается, если сигнал обнаружения пламени остается вне диапазона в течение 15 секунд. Если сигнал обнаружения пламени остается в пределах нормального диапазона в течение 2 секунд, нормальная работа устройства возобновится.
E44	Блокировка обратной связи газового клапана	В случае ошибки в цепи управления приводом газового клапана и обратной связью выдается данная неисправность. Необходимо нажать RESET для обнуления ошибки.
E76	Ошибка модуляции газового клапана	Данная ошибка возникает про проблемах в соединении модуляции газового клапана. Пока активна данная ошибка, газовый клапан продолжает гореть на минимальном уровне.

10.1 ПЕРИОДИЧЕСКОЕ ТЕХНИЧЕСКОЕ ОБСЛУЖИВАНИЕ

Для обеспечения высокой производительности на весь период срока службы котла, необходимо проводить плановое техническое обслуживание. Данные работы не относятся к гарантийным и оплачиваются по тарифам сервисного центра.

ВНИМАНИЕ!

Перед проведением периодического технического обслуживания котла необходимо отключить электропитание и закрыть газовый вентиль.

Процедуры технического обслуживания:

- Проверка герметичности системы дымоудаления.
- Проверка герметичности газовой линии.
- Чистка ламелей теплообменника от образовавшегося нагара.
- Чистка камеры сгорания, вентилятора дымоудаления и трубок Вентури.
- Чистка горелки и форсунок.
- Чистка электродов ионизации и розжига.
- Проверка датчиков.
- Проверка настройки газа на газовом клапане.
- Чистка фильтров на системе отопления и водоснабжения.
- Проверка электронного оборудования котла.

Периодическое техническое обслуживание рекомендуется проводить не менее 2 раз в год, до отопительного сезона и после. Техническое обслуживание не относится к гарантийным работам и оплачивается по тарифам сервисного центра.

ГАРАНТИЙНЫЕ ОБЯЗАТЕЛЬСТВА

При наличии правильно заполненного гарантийного талона завод-производитель через официального дистрибьютора предоставляет гарантию на изделие в течение 24 месяцев со дня введения в эксплуатацию, но не более 30 месяцев от даты продажи.

Срок службы изделия (срок эксплуатации) — 10 лет.

Для предоставления гарантии необходимо соблюдать следующее:

- Изделие эксплуатировать в соответствии с настоящей инструкцией, стандартами и другими нормативами. Завод-производитель не несет ответственности за ущерб, возникший из-за ненадлежащего использования изделия.
- Предоставить правильно заполненный гарантийный талон.
- Предоставить записи о монтаже, введении в эксплуатацию, обо всех гарантийных и после гарантийных ремонтах, о периодических осмотрах, очистке и настройке изделия, которые должны быть указаны в приложении к гарантийному талону.
- Монтаж, введение в эксплуатацию, периодические осмотры, настройку, гарантийный и послегарантийный ремонт изделия может проводить только сервисная организация, уполномоченная заводом-производителем. Перечень сервисных организаций указан на сайтах: daichi.ru, kentatsurussia.ru
- Отопительная система должна соответствовать проекту, выполненному в соответствии с требованиями стандартов и правил, действующих в государстве.
- Любые вмешательства в конструкцию изделия запрещены.
- Для надежной и безопасной работы оборудования обязательно использование стабилизатора напряжения.
- О неисправности необходимо без промедления информировать официального дистрибьютора.

В результате ремонта или замены дефектных узлов или агрегатов гарантийный срок на оборудование в целом не обновляется. Дефектный узел или деталь, замененные по рекламации, переходят в собственность сервисной организации, поддерживающей гарантийные обязательства.

Гарантия на замененные детали составляет 6 месяцев от даты замены и не распространяется на изделие в целом и незамененные ранее части.

Претензии по работе котла или его повреждению из-за повышенной агрессивности воды или из-за осаждения котельного камня не принимаются. Качество теплоносителя должно соответствовать требованиям данной инструкции. Уплотнительные шнуры, кольца, прокладки и теплоизоляция подвержены естественному износу, являются расходным материалом и по гарантии не меняются.

Гарантия касается только производственных дефектов и дефектов материала, не распространяется на повреждения, возникшие во время транспортировки и повреждения, вызванные неподходящим обращением с изделием.

В случае несоблюдения приведенных в настоящей инструкции требований владелец изделия лишается права на гарантию. Производитель оставляет за собой право внесения в конструкцию изделия изменений, которые могут быть не указаны в настоящей инструкции.

С условиями гарантийных обязательств ознакомлен.

Дата: Подпись: _____ / /

KENTATSU

ГАРАНТИЙНЫЙ ТАЛОН

Модель оборудования			
Серийный №			
Покупатель			
Ф. И. О.			
Адрес	обл.:	город:	
	ул.:	дом:	кв.:
Телефон			
Продавец			
Дата		Подпись_____	
Организация			
Адрес			
Телефон			
Монтаж		М.П.	
Дата		Подпись_____	
Организация			
Адрес			
Телефон			
Ввод в эксплуатацию		М.П.	
Дата		Подпись_____	
Организация			
Адрес			
Мастер	Ф. И. О.		
	Телефон		

М.П.

KENTATSU

Дата проведения работ	Описание неисправности	Исполнитель	Подпись

KENTATSU