KENTATSU

Промышленные системы кондиционирования PROMAIR CCU INVERTER

Инверторные компрессорно-конденсаторные блоки

Преимущества и особенности инверторных ККБ

Простота проектирования

Увеличенные длины трасс и перепады высот, расширенный диапазон наружных температур при работе на охлаждение (нагрев), делает оборудование простым в проектировании.

Равномерная наработка компрессоров

При модульном объединении нескольких агрегатов (только для моделей 33,5–73 кВт) время работы и нагрузка сбалансированы, что обеспечивает равномерное время наработки компрессоров и продление срока их службы.

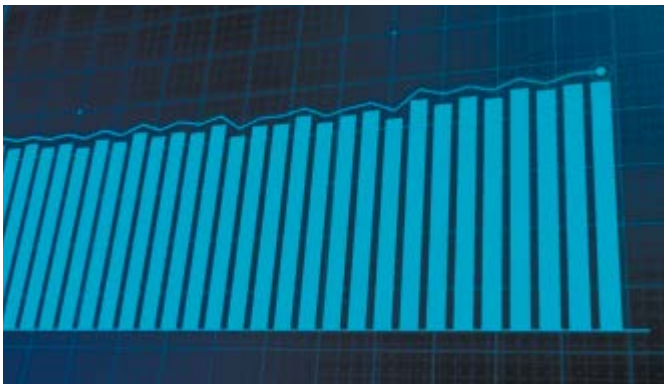

Инверторные технологии

Инверторные технологии позволяют оборудованию быстрее выходить на режим максимальной производительности, а также обеспечивать более плавное регулирование температуры.

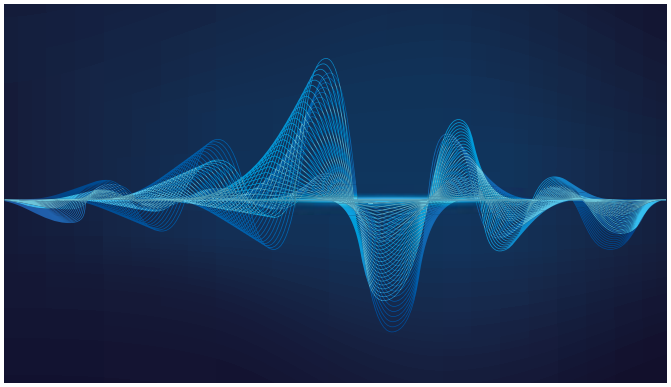

Простота монтажа и эксплуатации

Гарантирует эффективность выполнения работ при установке и техническом обслуживании. Процесс монтажа становится понятным и гибким.

Работа на обогрев

Для некоторых моделей возможна работа на обогрев. Теперь при необходимости возможно при помощи ККБ обеспечить не только охлаждение, но и нагрев, не прибегая к VRF-системам или нагревателям в составе приточно-вытяжных установок

Снижение пусковых токов

Инверторные технологии спиральных компрессоров позволяют обеспечить плавный пуск, тем самым снижая воздействие пускового тока на электрическую сеть.

Современные технологии Kentatsu PROMAIR CCU

Инверторное регулирование производительности

Инверторный привод спирального компрессора обеспечивает плавное изменение производительности в широком диапазоне значений за счет изменения скорости вращения электродвигателя компрессора.

Спиральный инверторный компрессор

Спиральный компрессор большой производительности обеспечивает высокую надежность и стабильность работы, низкий уровень шума и вибрации, длительный срок службы. Инверторный компрессор позволяет уменьшить количество пусков-остановок благодаря гибкой системе регулирования производительности.

Энергоэффективность

Передовые инверторные технологии, примененные в ККБ Kentatsu, позволяют существенно повысить энергоэффективность работы установки в период эксплуатации при неполной тепловой нагрузке, обеспечить точность поддержания температуры воздуха в охлаждаемом помещении.

Конденсатор

Для обеспечения длительного срока службы и снижения затрат на техническое обслуживание предусмотрено антикоррозионное покрытие теплообменника. В конструкции используются медные трубки с внутренним оребрением, что обеспечивает увеличение площади теплопередающей поверхности.

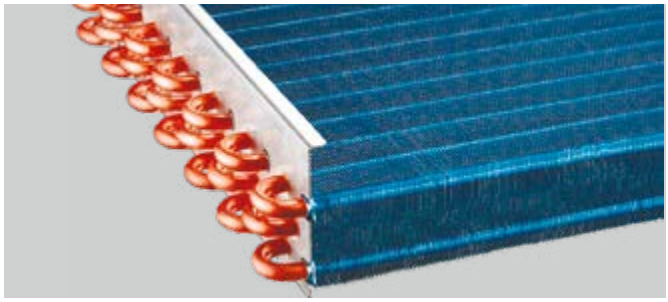

Электронный регулирующий вентиль

Для обеспечения плавного регулирования производительности в качестве расширительного устройства используется электронный вентиль (ЭРВ).

Простота подключения к приточным установкам

Комплект KAH-**D позволяет быстро и удобно подключить ККБ к приточно-вытяжной установке.

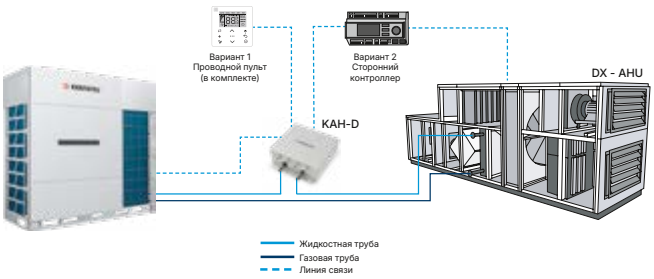

Вентилятор с диффузором и защитной решеткой

Осевые вентиляторы с профилированными рабочими лопастями и бесщеточный двигатель постоянного тока (авторегулировка 15–100 %) обеспечивают стабильную работу и высокую энергоэффективность при одновременном снижении уровня шума.

Простота и функциональность технологий Kentatsu

Комплект для монтажа ККБ

Модуль KAH-**Z(D) позволяет подключать инверторный компрессорно-конденсаторный блок к центральному кондиционеру.

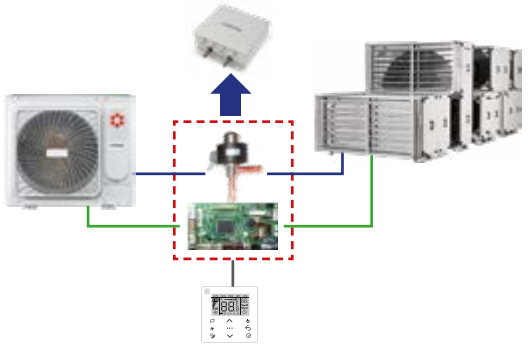

KAH-**Z(D)

Блок	Блок управления
KHHZ35HZAN1	KAH-00Z
KHHZ53HZAN1	
KHHZ62HZAN1	
KHHZ100HZAN1	KAH-01Z
KHHZ140HZAN1	
KHHZ155HZAN1	
KHHZ224CZAN3	KAH-02D
KHHZ280CZAN3	
KHHZ335CZAN3	
KHHZ450CZAN3	KAH-03D
KHHZ560CZAN3	
KHHZ615CZAN3	KAH-04D + DJRD-03
KHHZ730CZAN3	
KHHZ1060HZAN3	

Магистрали трубопровода при наружном блоке, расположенном выше испарителя

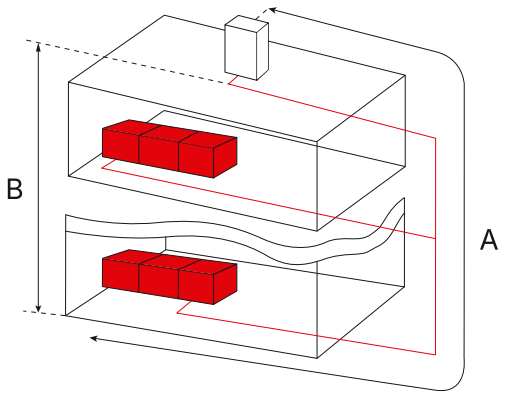

Блок	Макс длина (A)	Перепад высот (B)
KHHZ35HZAN1	20	10
KHHZ53HZAN1	20	10
KHHZ62HZAN1	20	10
KHHZ100HZAN1	40	10
KHHZ140HZAN1	60	20
KHHZ155HZAN1	60	30
KHHZ224CZAN3	50	25
KHHZ280CZAN3	50	25
KHHZ335CZAN3	190	110
KHHZ450CZAN3	210	110
KHHZ560CZAN3	150	110
KHHZ615CZAN3	150	110
KHHZ730CZAN3	140	110
KHHZ1060HZAN3	195	110

Магистрали трубопровода при наружном блоке, расположенном ниже испарителя

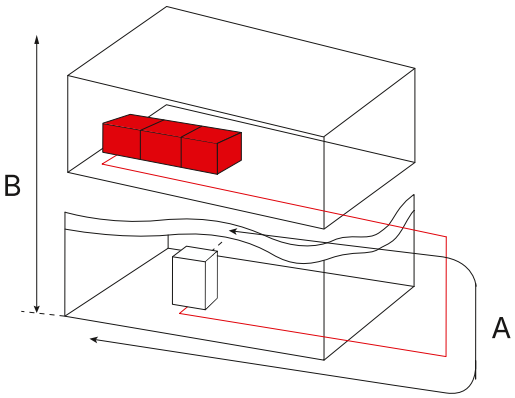

Блок	Макс длина (A)	Перепад высот (B)
KHHZ35HZAN1	20	10
KHHZ53HZAN1	20	10
KHHZ62HZAN1	20	10
KHHZ100HZAN1	40	20
KHHZ140HZAN1	60	20
KHHZ155HZAN1	60	20
KHHZ224CZAN3	50	20
KHHZ280CZAN3	50	20
KHHZ335CZAN3	190	110
KHHZ450CZAN3	210	110
KHHZ560CZAN3	150	110
KHHZ615CZAN3	150	110
KHHZ730CZAN3	140	110
KHHZ1060HZAN3	195	110

Инверторные компрессорно-конденсаторные блоки Kentatsu **PROMAIR CCU** — лучшее решение для использования с теплообменными секциями приточных установок Kentatsu

Базовые модули

Инструкция
по монтажу
и эксплуатации

Технические характеристики

Модель			KHHZ35HZAN1	KHHZ53HZAN1	KHHZ62HZAN1	KHHZ100HZAN1
Охлаждение	Производительность	кВт	3.5	5.3	6.2	10.0
	Потребляемая мощность	кВт	0.94	1.47	1.85	2.66
	EER		3.71	3.6	3.35	3.76
Нагрев	Производительность	кВт	3.8	5.8	6	12.0
	Потребляемая мощность	кВт	0.88	1.35	1.41	3.15
	COP		4.43	4.3	4.25	3.81
Эквивалентная производительность		HP	1.2	1.9	2	4
Тип компрессора			DC Inverter			
Расход воздуха		м³/ч	2500	2700	2700	4000
Уровень звукового давления		дБ(А)	53	54	55	54
Характеристики тока	Максимальный рабочий ток	А	10	15	15	29
	Номинал автомата защиты	А	16	20	20	32
Электропитание		В, Гц, Ф	220 ~ 240, 50, 1			
Заводская заправка хладагента (R410A)		кг	1.45			2.6
Трубопровод хладагента (Ø, жидкость / газ)		мм	6.35/15.9		9.53/15.9	
Габаритные размеры (Ш × В × Г)		мм	795 × 555 × 365			910 ×712× 426
Вес		кг	35	35	35	52.5
Диапазон рабочих температур	Охлаждение	°C	-15~55			
	Нагрев	°C	-15~27			

Модель			KHHZ140HZAN1	KHHZ155HZAN1	KHHZ224CZAN3	KHHZ280CZAN3
Охлаждение	Производительность	кВт	14.0	15.5	22.4	28.0
	Потребляемая мощность	кВт	4.0	4.9	5.9	8.2
	EER		3.5	3.2	3.78	3.4
Нагрев	Производительность	кВт	16.0	18.0	-	-
	Потребляемая мощность	кВт	4.0	4.8	-	-
	COP		4.0	3.7	-	-
Эквивалентная производительность		HP	5	6	14	18
Тип компрессора			DC Inverter			
Уровень звукового давления		дБ(А)	56	56	57	59
Характеристики тока	Максимальный рабочий ток	А	40	40	26.4	
	Номинал автомата защиты	А	40	40	32	
Электропитание		В, Гц, Ф	220~240, 50, 1		380~415, 50, 3	
Заводская заправка хладагента (R410A)		кг	3.1	3.6	3.9	
Трубопровод хладагента (Ø, жидкость / газ)		мм	9.53/15.9		9.53/19.1	
Габаритные размеры (Ш × В × Г)		мм	950×840×440		902×1327×370	
Вес		кг	7.5	77.5	115.0	
Диапазон рабочих температур	Охлаждение	°C	-15~55		-5 ~ 55	
	Нагрев	°C	-15~27		-	

Технические характеристики

Модель			KHHZ335CZAN3	KHHZ450CZAN3	KHHZ560CZAN3
Охлаждение	Производительность	кВт	33.5	45	56
	Потребляемая мощность	кВт	8.8	12.3	17.4
	EER		3.81	3.67	3.21
Нагрев	Производительность	кВт	-	-	-
	Потребляемая мощность	кВт	-	-	-
	COP		-	-	-
Эквивалентная производительность		HP	12	16	20
Тип компрессора			DC Inverter		
Расход воздуха		м³/ч	13500	15600	16500
Уровень звукового давления		дБ(А)	60	61	63
Характеристики тока	Максимальный рабочий ток	А	29.2	34.8	47
	Номинал автомата защиты	А	32	40	50
Электропитание		В, Гц, Ф	380~415, 50, 3		
Заводская заправка хладагента (R410A)		кг	7.4	8.4	10
Трубопровод хладагента (Ø, жидкость / газ)		мм	12.7/25.4	15.9/28.6	15.9/28.6
Габаритные размеры (Ш × В × Г)		мм	940×1760×825		
Вес		кг	185	200	225
Диапазон рабочих температур	Охлаждение	°C	-15~55		
	Нагрев	°C	-		

Модель			KHHZ615CZAN3	KHHZ730CZAN3	KHHZ1060HZAN3
Охлаждение	Производительность	кВт	61.5	73	106
	Потребляемая мощность	кВт	17.3	19.4	37.7
	EER		3.55	3.76	2.81
Нагрев	Производительность	кВт	-	-	119
	Потребляемая мощность	кВт	-	-	38.3
	COP		-	-	3.11
Эквивалентная производительность		HP	22	26	38
Тип компрессора			DC Inverter		
Расход воздуха		м³/ч	21500	22000	30000
Уровень звукового давления		дБ(А)	63	64	67
Характеристики тока	Максимальный рабочий ток	А	47.5	55	82.4
	Номинал автомата защиты	А	50	63	100
Электропитание		В, Гц, Ф	380~415, 50, 3		
Заводская заправка хладагента (R410A)		кг	12.8	15.4	24
Трубопровод хладагента (Ø, жидкость / газ)		мм	19.1/31.8	22.2/31.8	22.2/34.9
Габаритные размеры (Ш × В × Г)		мм	1340×1760×825		1880×1760×825
Вес		кг	260	325	440
Диапазон рабочих температур	Охлаждение	°C	-15~55		
	Нагрев	°C	-		